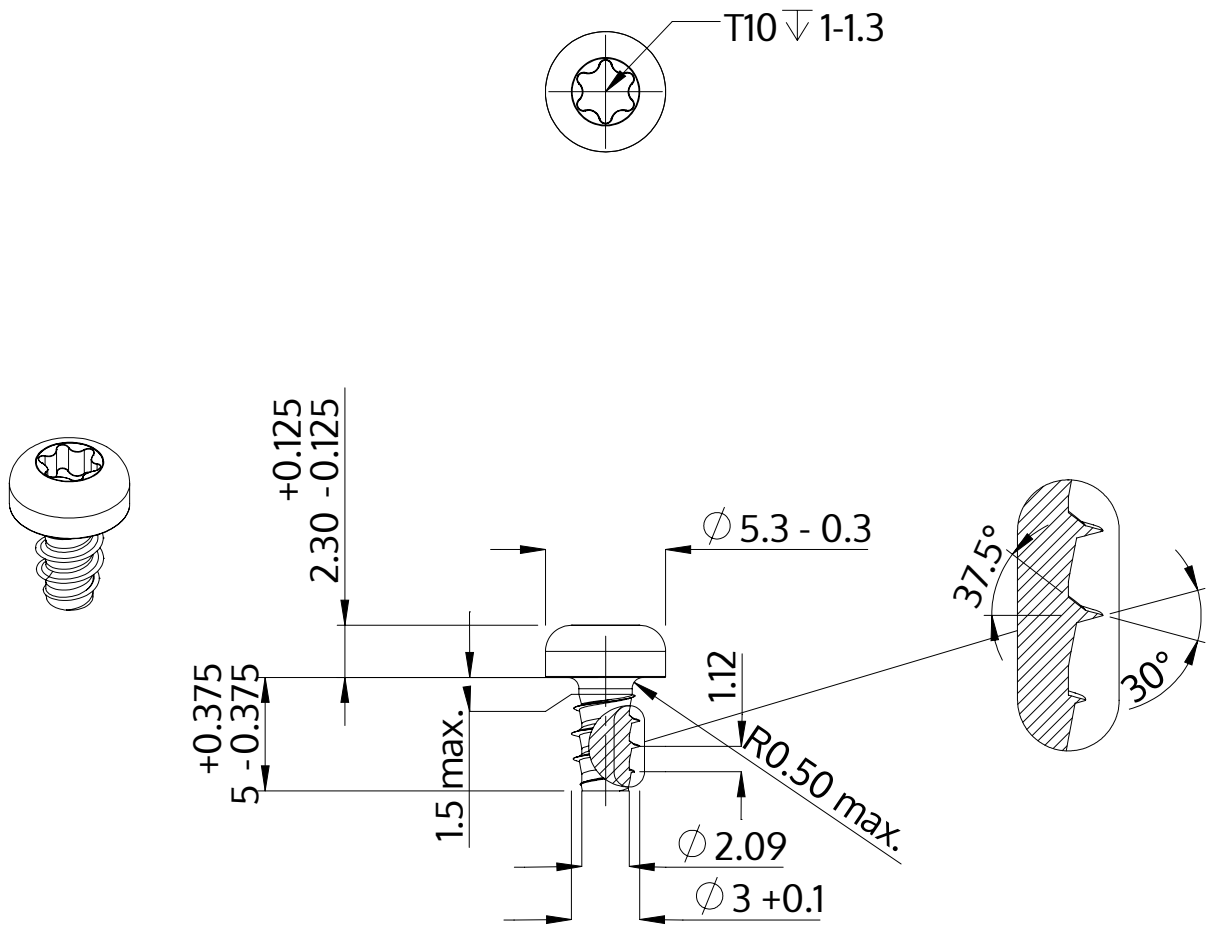

Описание	STP39 3.0x5.0 - T10
Материал	неръждаема стомана A2
Повърхност	гланциран, полиран, пасиваран
Тегло	0.453 kg / 1000 Бройка

SCREWERK	**STP390300050E**	
Метричен дизайн A4	Мащаб None:1	2024-04