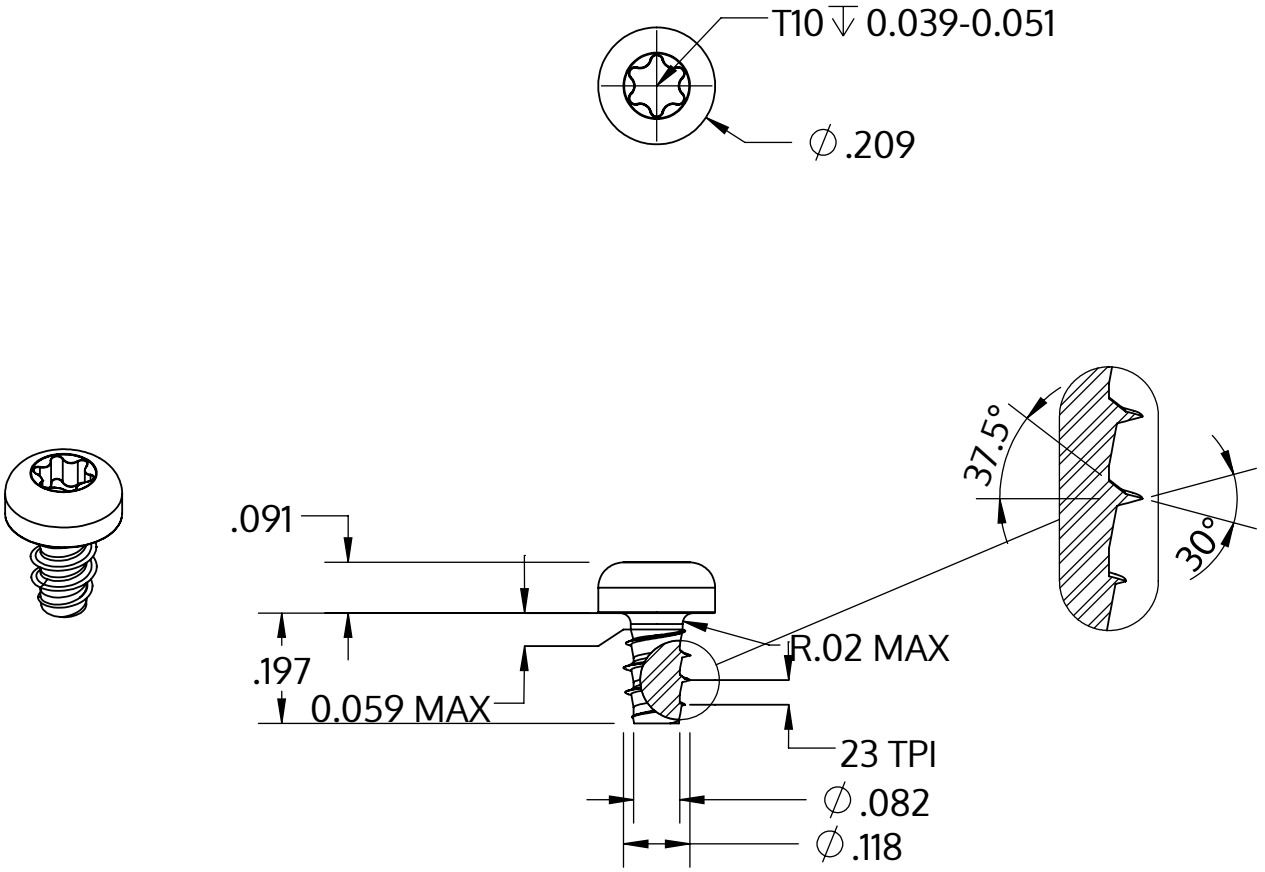

Metric size	M3 x 1.12 mm
US size (converted)	#4-23
	Tolerances [inch]
Length	+/- 0.014
Head diameter	+0 / -0.011
Head height	+/- 0.004
Thread diameter	+0.003 / -0

Açıklaması	STP39 3.0x5.0 - T10
Malzeme	Paslanmaz Çelik A4
Kaplama	Parlak, cilalanmış ve pasifleştirilmiştir
Ağırlık	0.453 kg / 1000 Adet

SCREWERK	**STP390300050C**	
_Zoll Zeichnung Größe A	Ölçeklendirme 3:1	2024-10