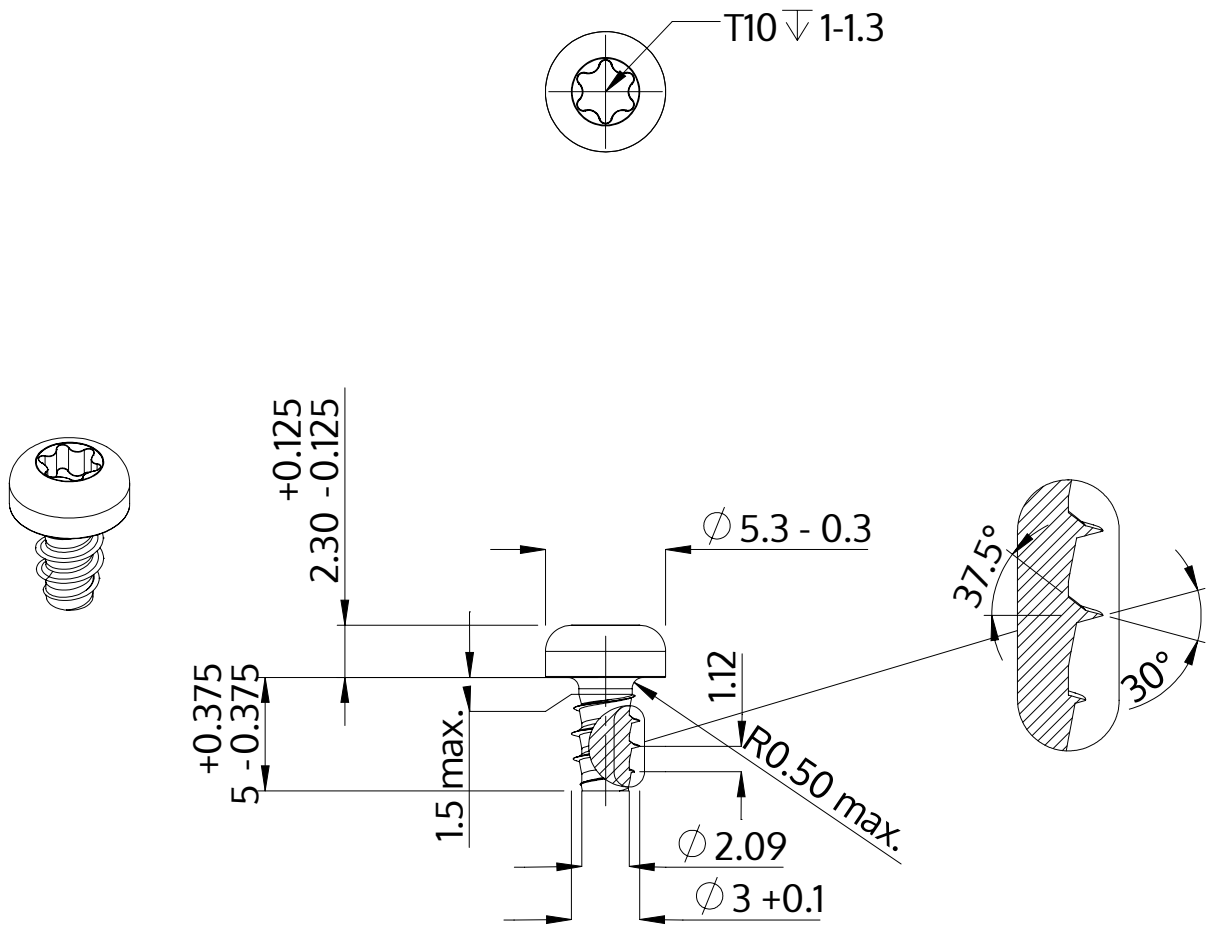

Açıklaması	STP39 3.0x5.0 - T10
Malzeme	Çelik, sertleştirilmiş
Kaplama	ZnNi siyah-pasifleştirilmiştir, temperlenmistir, kaplanmış
Ağırlık	0.453 kg / 1000 Adet

SCREWERK	**STP390300050B**	
Metrik çizim A4	Ölçeklendirme None:1	2024-04