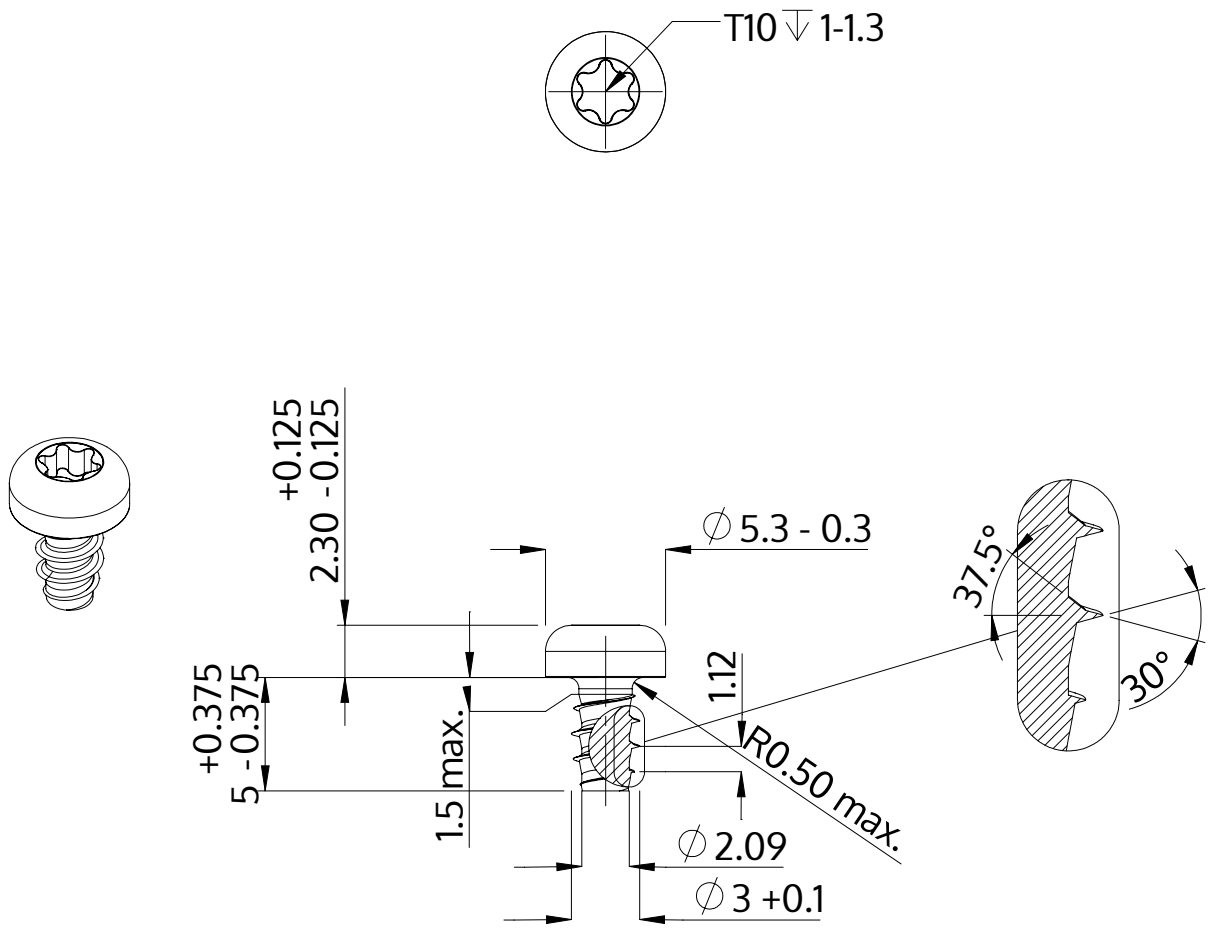

Beskrivelse	STP39 3.0x5.0 - T10
Materiale	Stål, forædlet
Overflade	ZnNi sort-passiveret, tempret, forseglet
Vægt	0.453 kg / 1000 stykke

SCREWERK	**STP390300050B**	
Metrisk tegning A4	Skalering None:1	2024-04