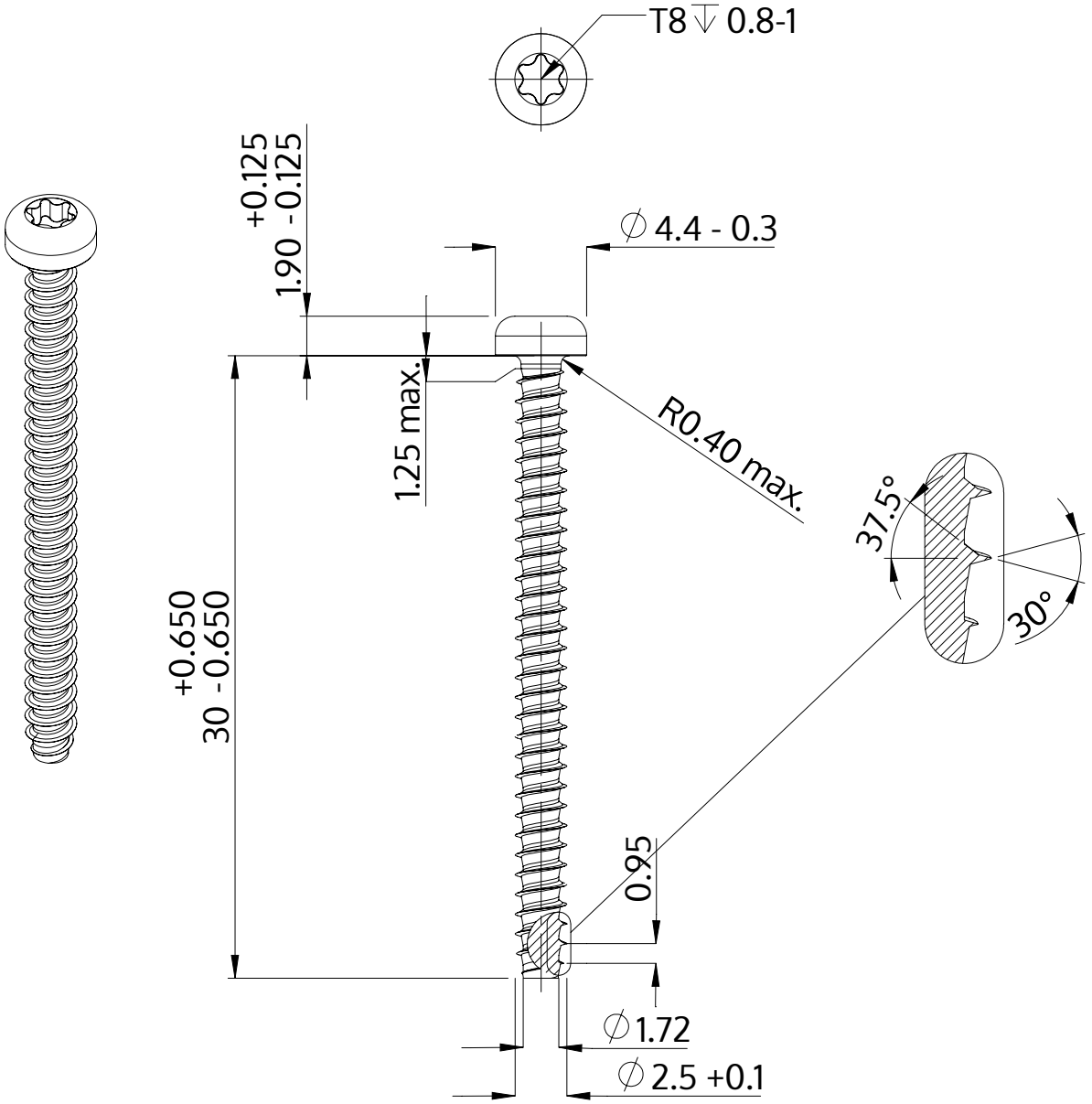

Description	STP39 2.5x30.0 - T8
Matière	acier inoxydable A2
Surface	brillant décapé et passivé
Poids	0.883 kg / 1000 Unité

SCREWERK	**STP390250300E**	
Dessin métrique A4	Redimensionner 3:1	2024-10