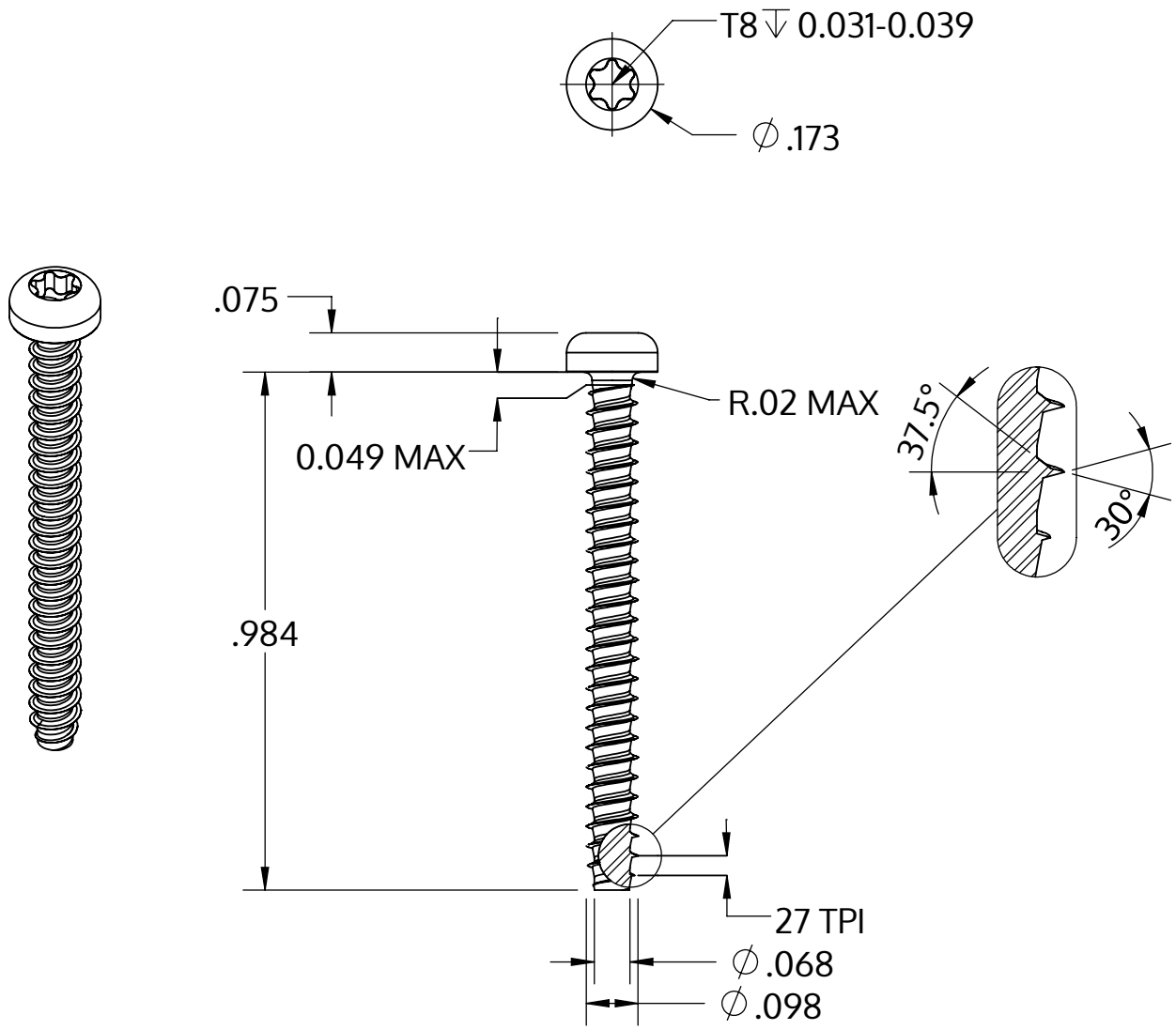

Metric size	M2.5 x 0.95 mm
US size (converted)	#3-27
	Tolerances [inch]
Length	+/- 0.025
Head diameter	+0 / -0.011
Head height	+/- 0.004
Thread diameter	+0.003 / -0

Beschrijving	STP39 2.5x25.0 - T8
Materiaal	roestvrij staal A2
Oppervlak	blank, geetst en gepassieveerd
Gewicht	0.763 kg / 1000 stuk

SCREWERK	**STP390250250E**	
_Zoll Zeichnung Größe A	Schaal 3:1	2024-05