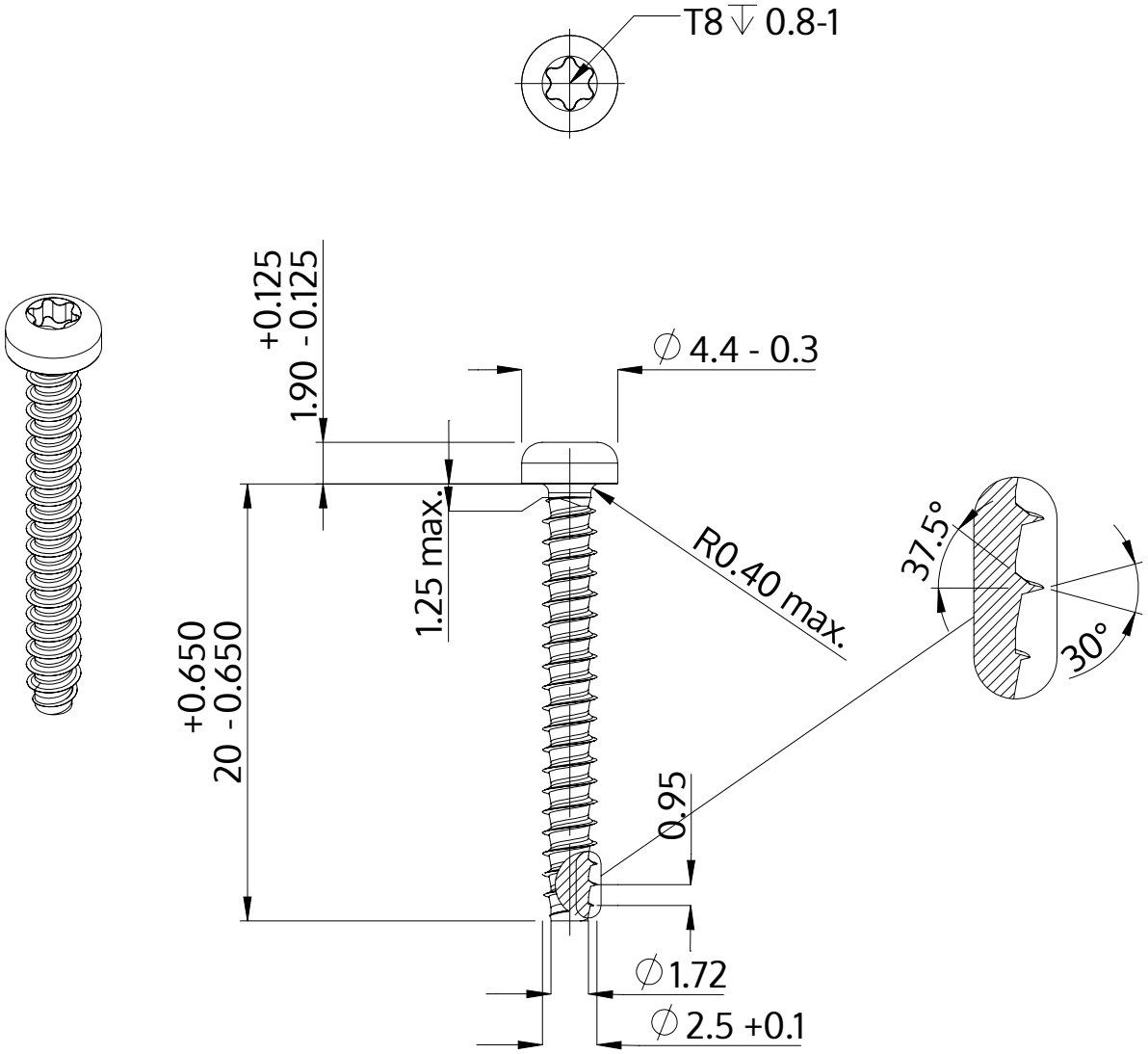

Описание	STP39 2.5x20.0 - T8
Материал	неръждаема стомана A2
Повърхност	гланциран, полиран, пасиваран
Тегло	0.643 kg / 1000 Бройка

SCREWERK	**STP390250200E**	
Метричен дизайн A4	Мащаб 3:1	2024-10