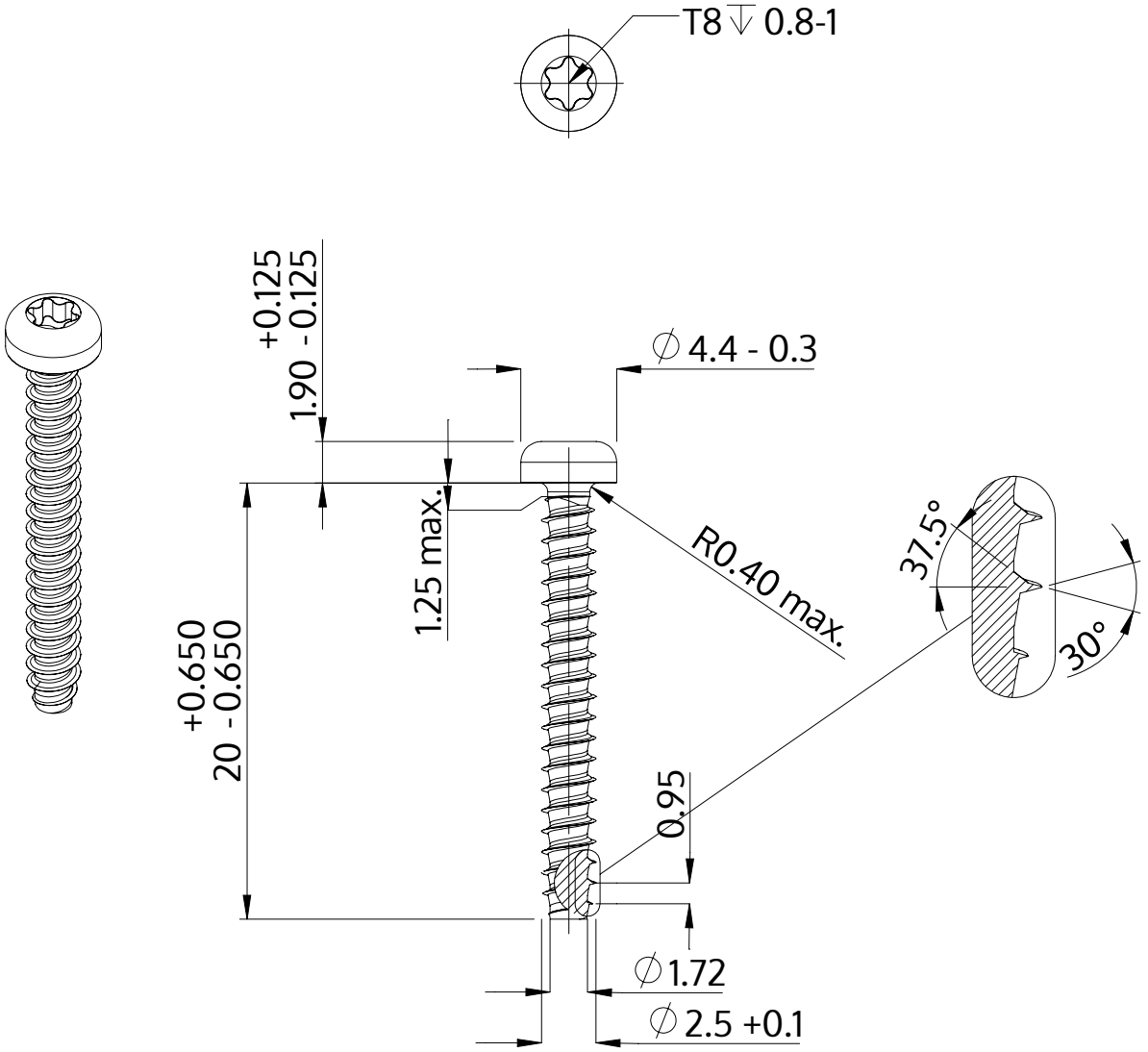

Beschrijving	STP39 2.5x20.0 - T8
Materiaal	roestvrij staal A4
Oppervlak	blank, geetst en gepassieveerd
Gewicht	0.643 kg / 1000 stuk

SCREWERK	**STP390250200C**	
Metrische tekening A4	Schaal 3:1	2024-10