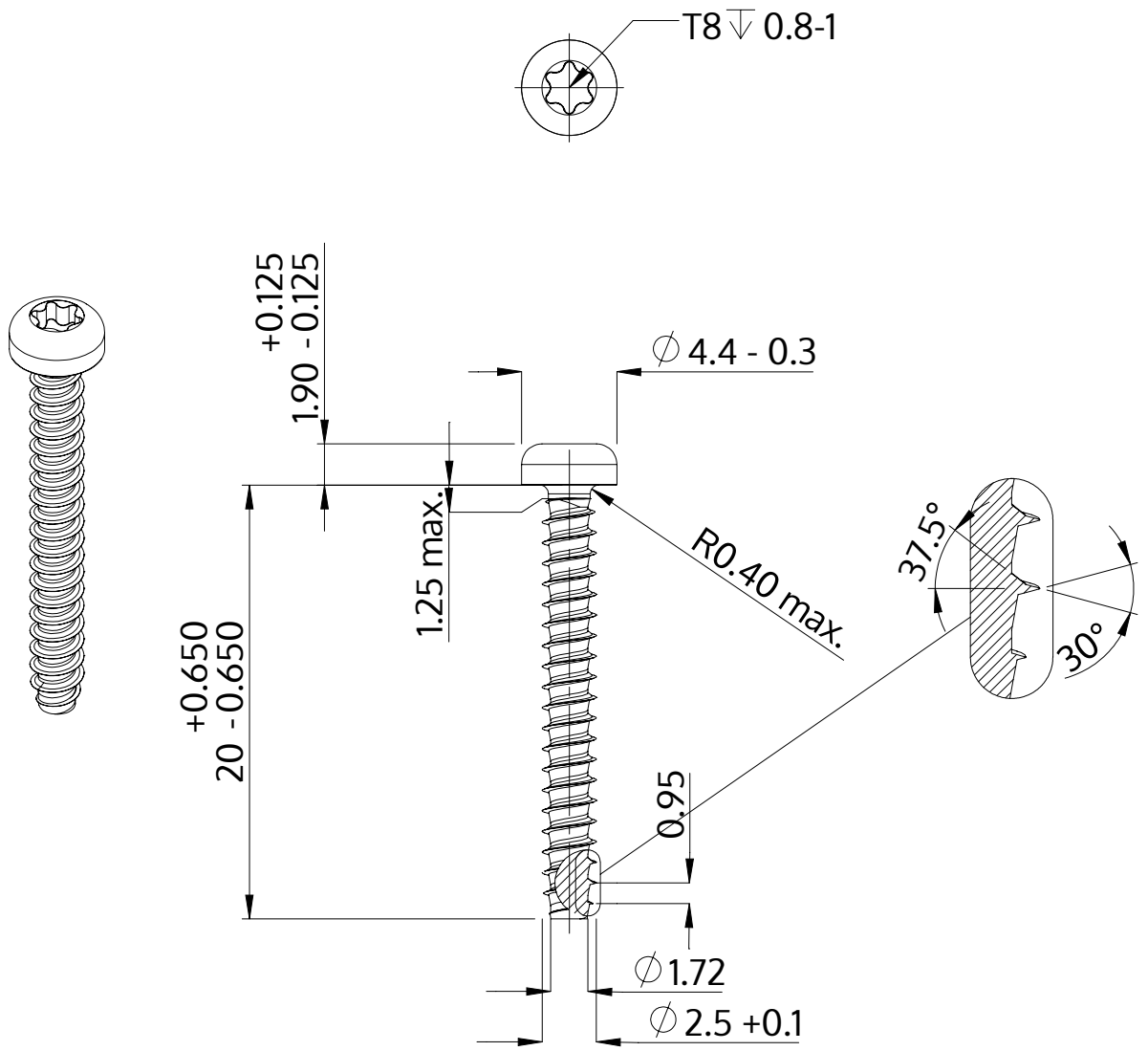

Descripción	STP39 2.5x20.0 - T8
Material	Acero Inoxidable
Superficie	Laminado brillante, barnizado y pasivado
Peso	0.643 kg / 1000 Piezas

SCREWERK	**STP390250200C**	
Diseño métrico	Escalada 3:1	2024-10