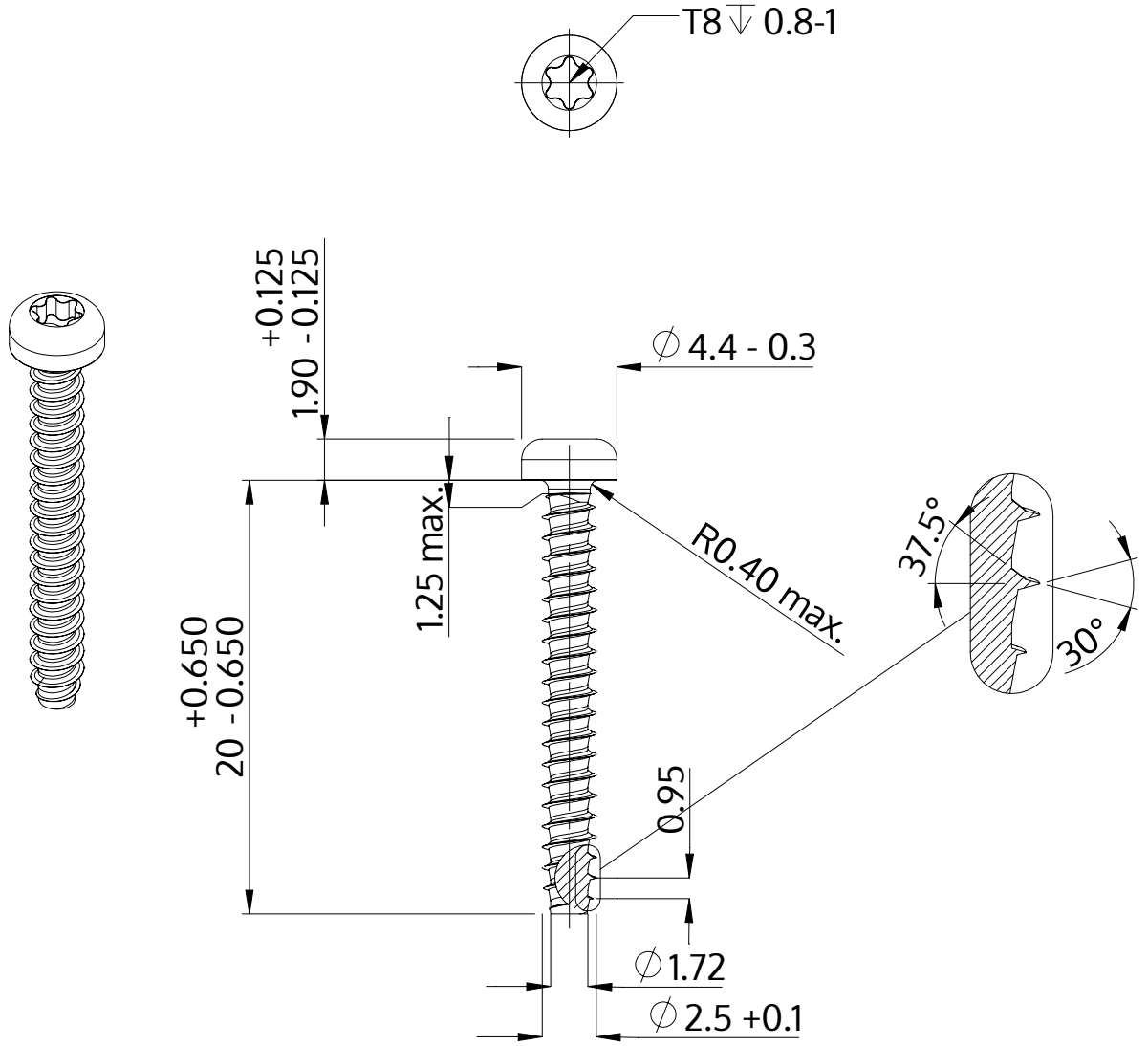

Açıklaması	STP39 2.5x20.0 - T8
Malzeme	Çelik, sertleştirilmiş
Kaplama	ZnNi siyah-pasifleştirilmiştir, temperlenmistir, kaplanmış
Ağırlık	0.643 kg / 1000 Adet

SCREWERK	**STP390250200B**	
Metrik çizim A4	Ölçeklendirme None:1	2024-04