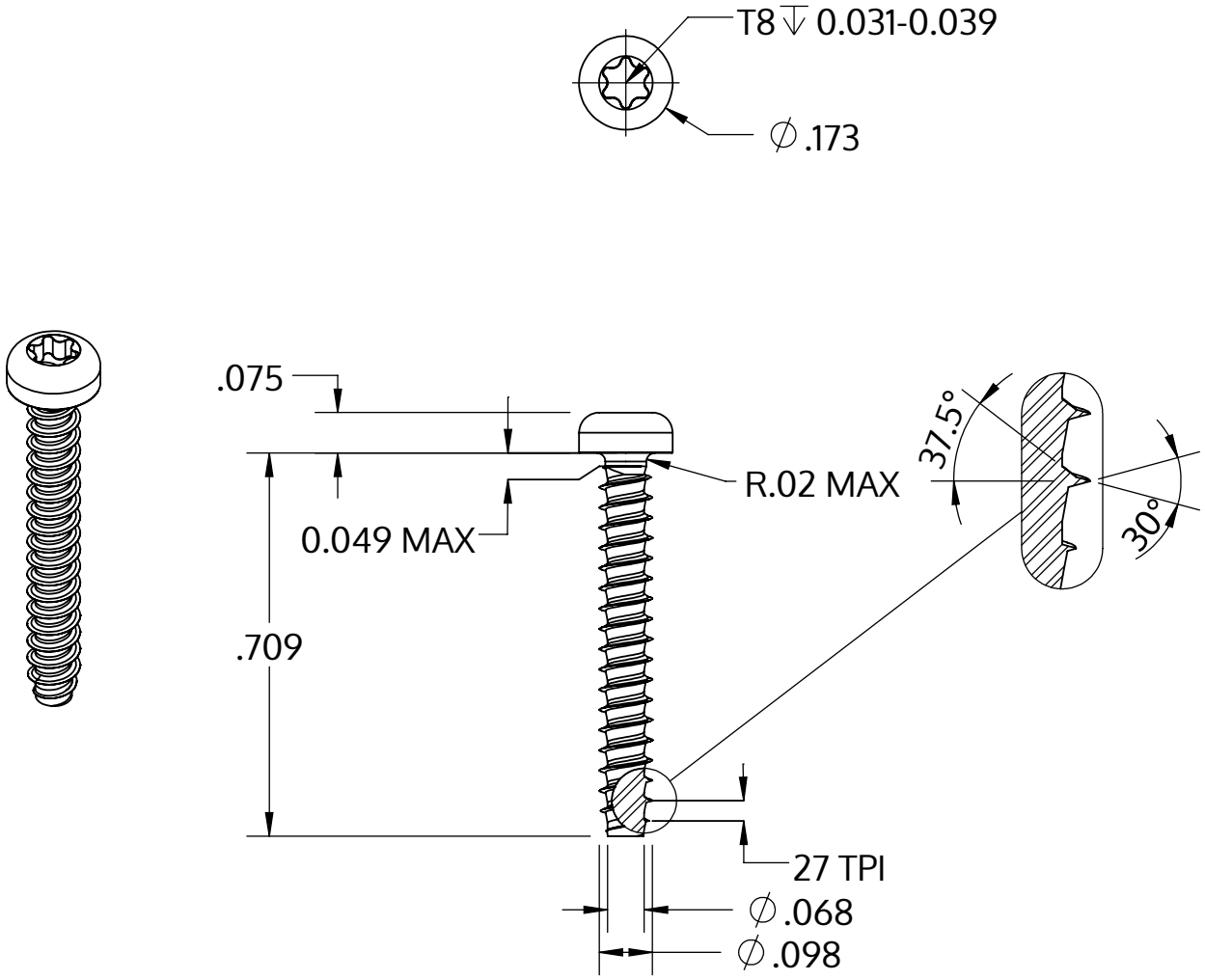


| | |
|---|---|
| Metric size | M2.5 x 0.95 mm |
| US size (converted) | #3-27 |
| | Tolerances [inch] |
| Length | +/- 0.021 |
| Head diameter | +0 / -0.011 |
| Head height | +/- 0.004 |
| Thread diameter | +0.003 / -0 |

| | |
|---|---|
| Описание | STP39 2.5x18.0 - T8 |
| Материал | стомана, закалена |
| Повърхност | Цинково покритие 5-7 µm,топлинна обработка, синьо / прозрачно пасивиране |
| Тегло | 0.595 kg / 1000 Бройка |

| | | |
|---|---|---|
| SCREWERK | **STP390250180S** | |
| _Zoll Zeichnung Größe A | Мащаб 3:1 | 2024-10 |