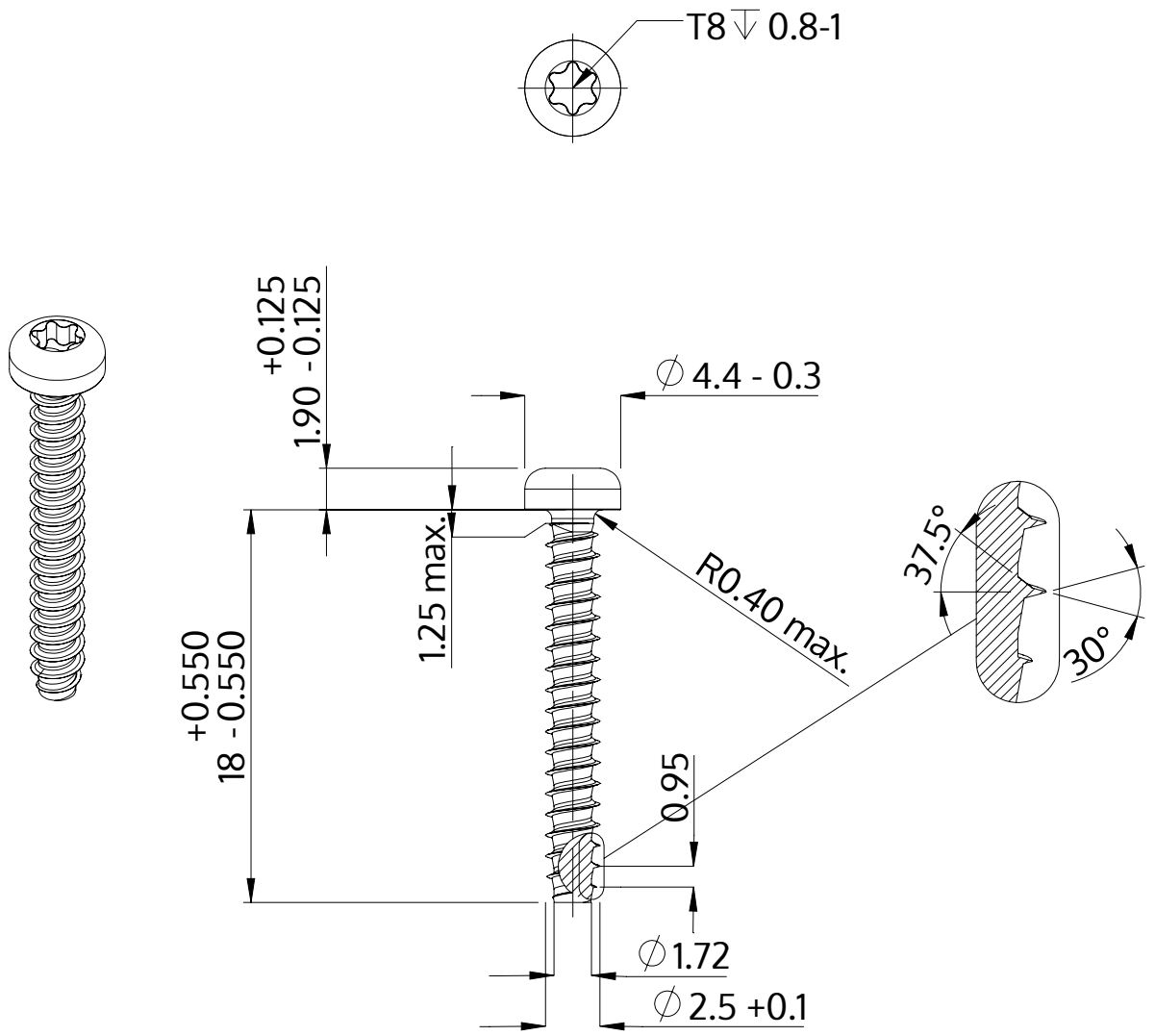


| | |
|---|---|
| Описание | STP39 2.5x18.0 - T8 |
| Материал | стомана, закалена |
| Повърхност | Цинково покритие 5-7 µm,топлинна обработка, синьо / прозрачно пасивиране |
| Тегло | 0.595 kg / 1000 Бройка |

| | | |
|---|---|---|
| SCREWERK | **STP390250180S** | |
| Метричен дизайн A4 | Мащаб 3:1 | 2024-10 |