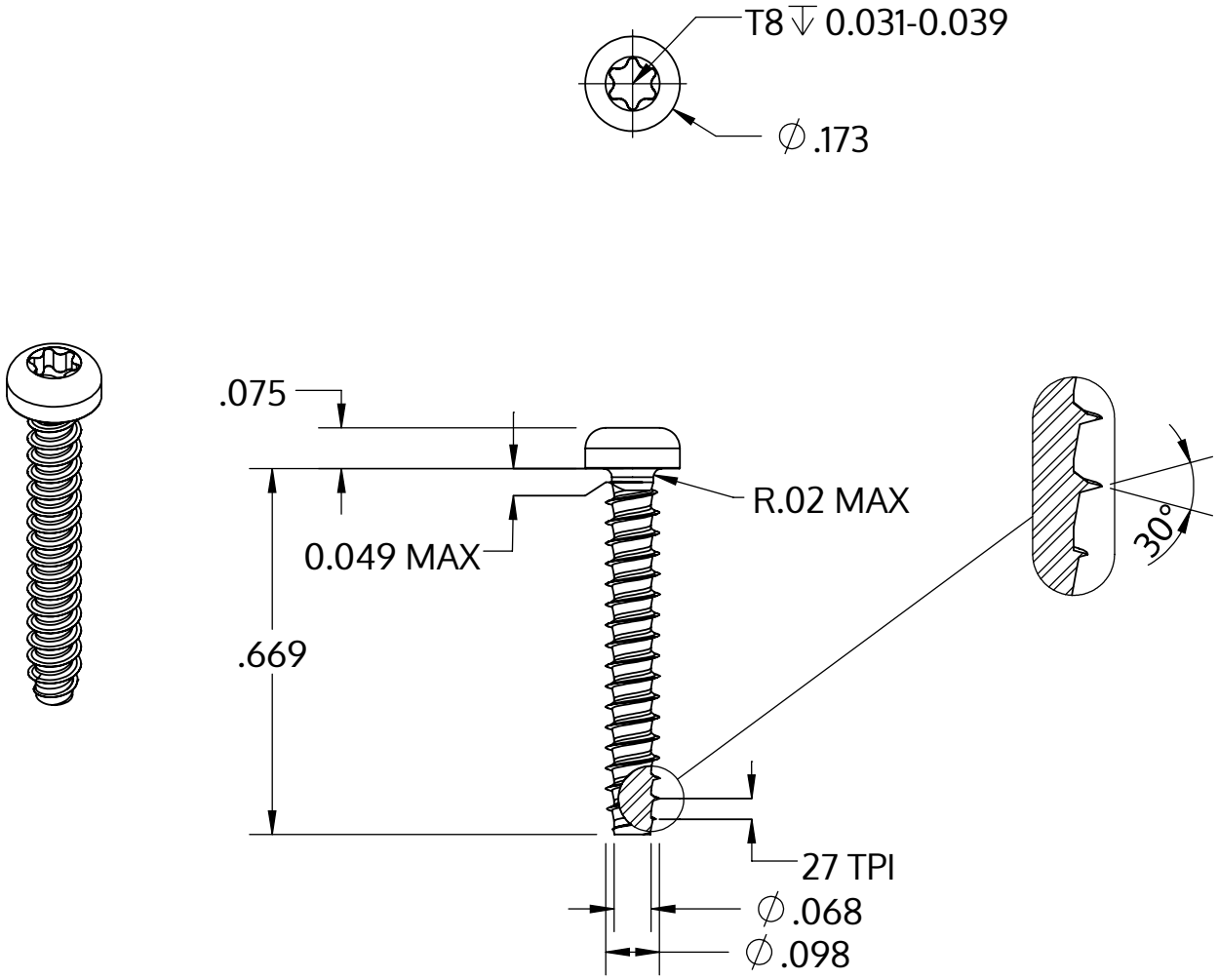

Metric size	M2.5 x 0.95 mm
US size (converted)	#3-27
	Tolerances [inch]
Length	+/- 0.021
Head diameter	+0 / -0.011
Head height	+/- 0.004
Thread diameter	+0.003 / -0

Beschreibung	STP39 2.5x17.0 - T8
Werkstoff	Stahl, vergütet
Oberfläche	ZnNi min. 5µm, schwarz passiviert, getempert, versiegelt
Gewicht	0.571 kg / 1000 Stück

SCREWERK	**STP390250170B**	
Zoll Zeichnung Größe A	Skalierung 3:1	2024-10