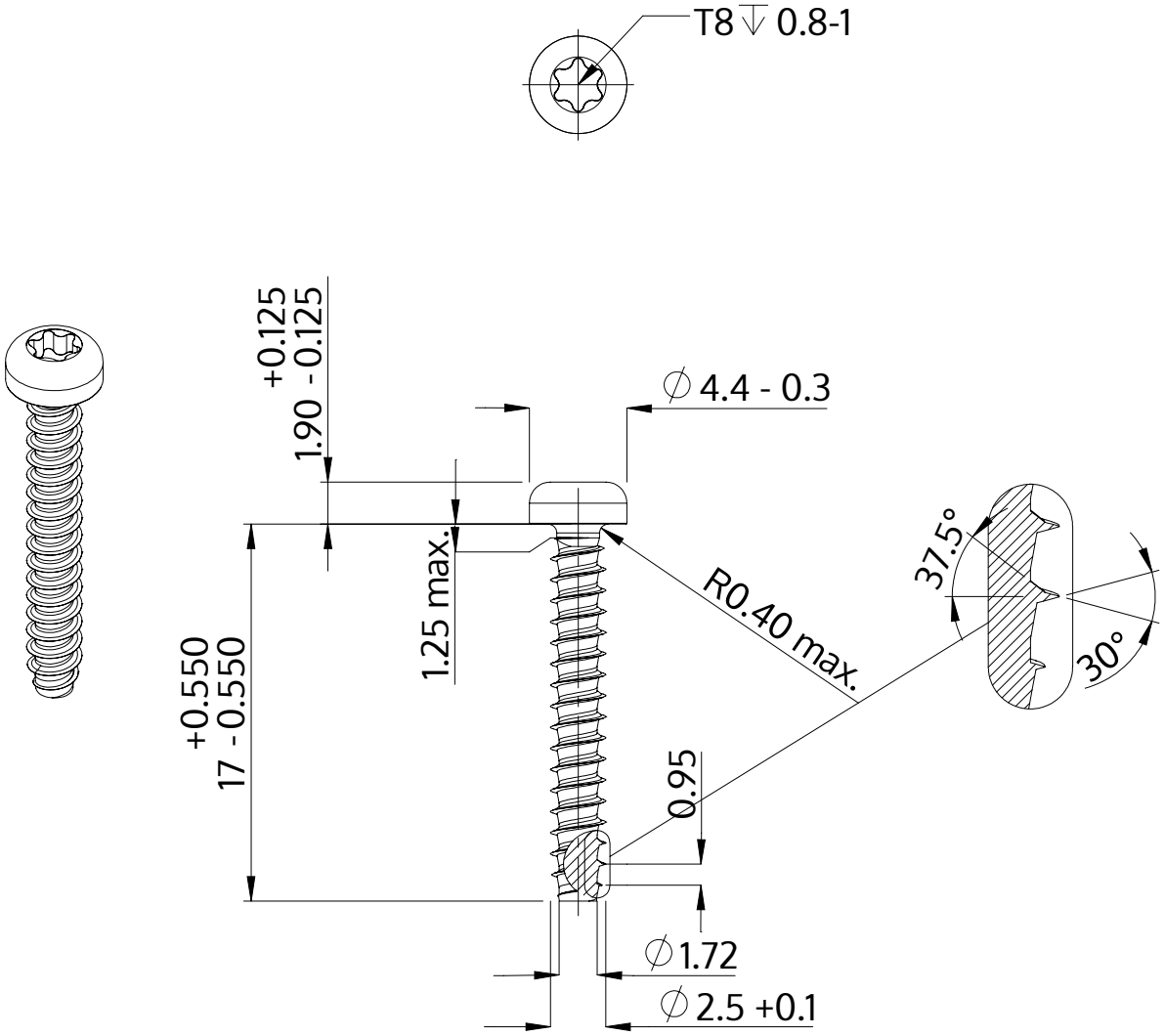

Popis	STP39 2.5x17.0 - T8
Materiál	Temperovaná ocel
Povrch	ZiNi černá-pasivovaná+temperovaná+utěsněná
Hmotnost	0.571 kg / 1000 Kus

SCREWERK	**STP390250170B**	
Metric výkres A4	Měřítko 3:1	2024-10