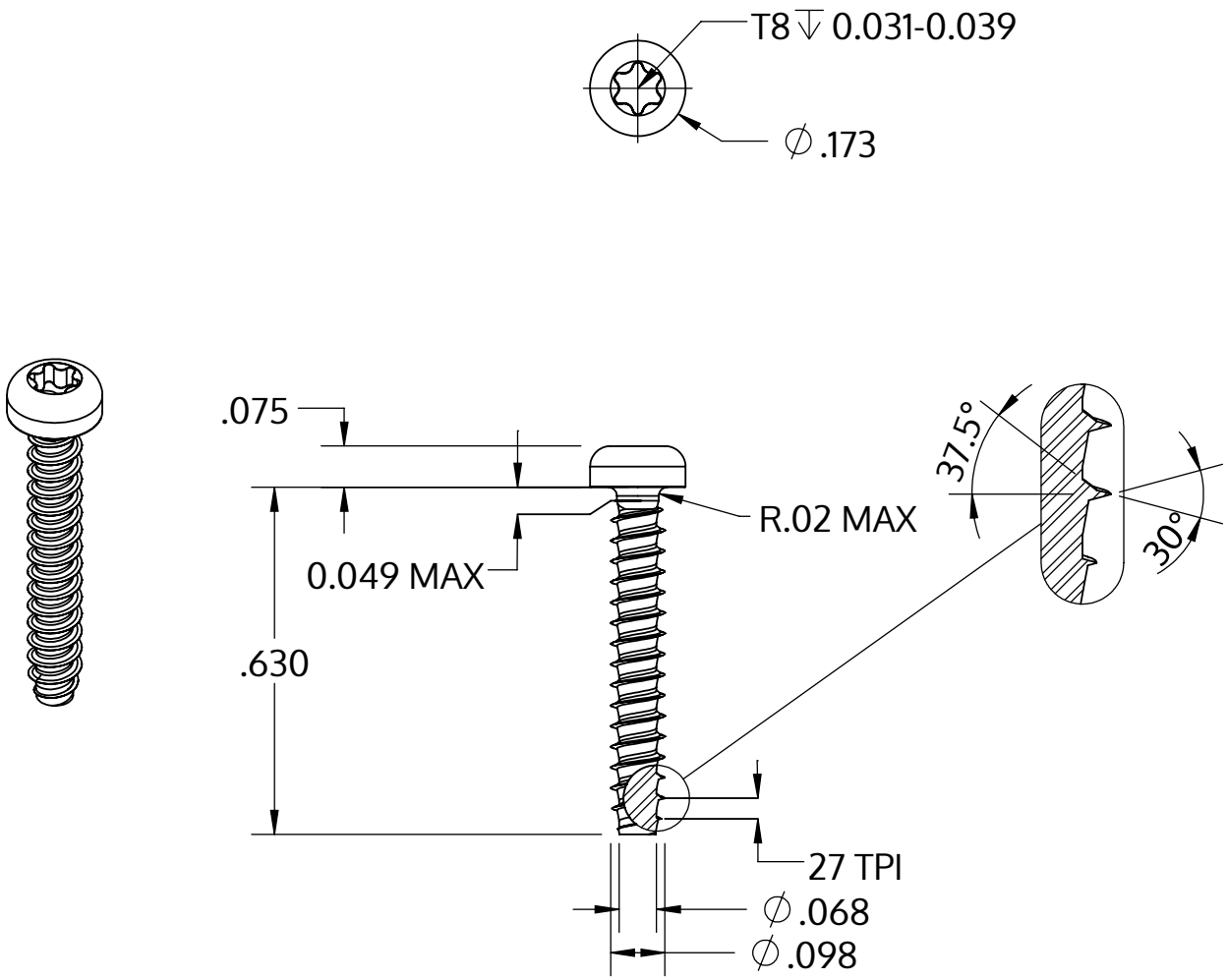

Metric size	M2.5 x 0.95 mm
US size (converted)	#3-27
	Tolerances [inch]
Length	+/- 0.021
Head diameter	+0 / -0.011
Head height	+/- 0.004
Thread diameter	+0.003 / -0

Описание	STP39 2.5x16.0 - T8
Материал	стомана, закалена
Повърхност	Цинково покритие 5-7 µm,топлинна обработка, синьо / прозрачно пасивиране
Тегло	0.547 kg / 1000 Бройка

SCREWERK	**STP390250160S**	
_Zoll Zeichnung Größe A	Мащаб 3:1	2024-10