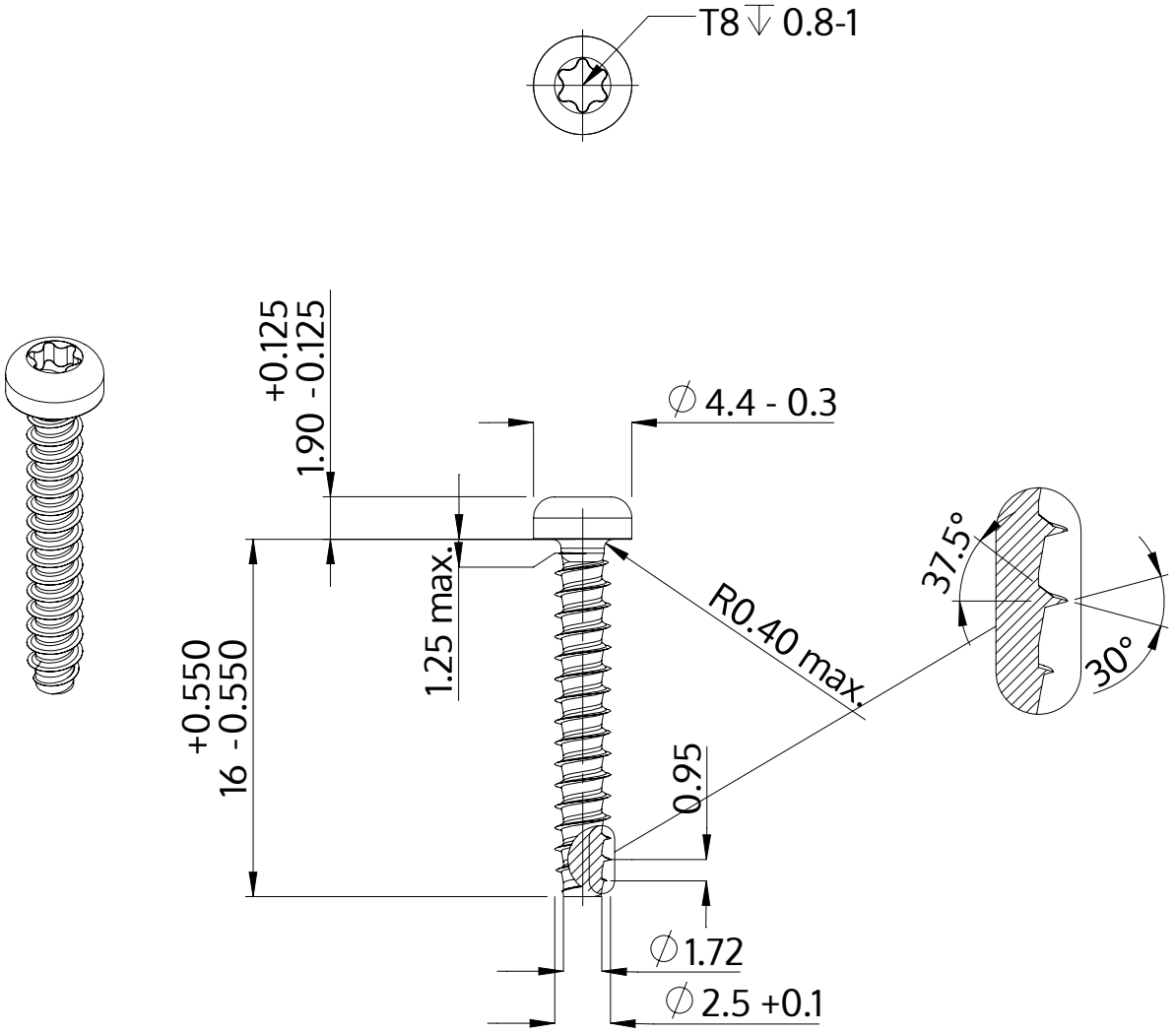

Описание	STP39 2.5x16.0 - T8
Материал	Нержавеющая сталь A2
Поверхность	Светлый отжиг и пассивация
Вес	0.547 kg / 1000 Штука

SCREWERK	**STP390250160E**	
Метрический чертеж A4	Шкала 3:1	2024-10