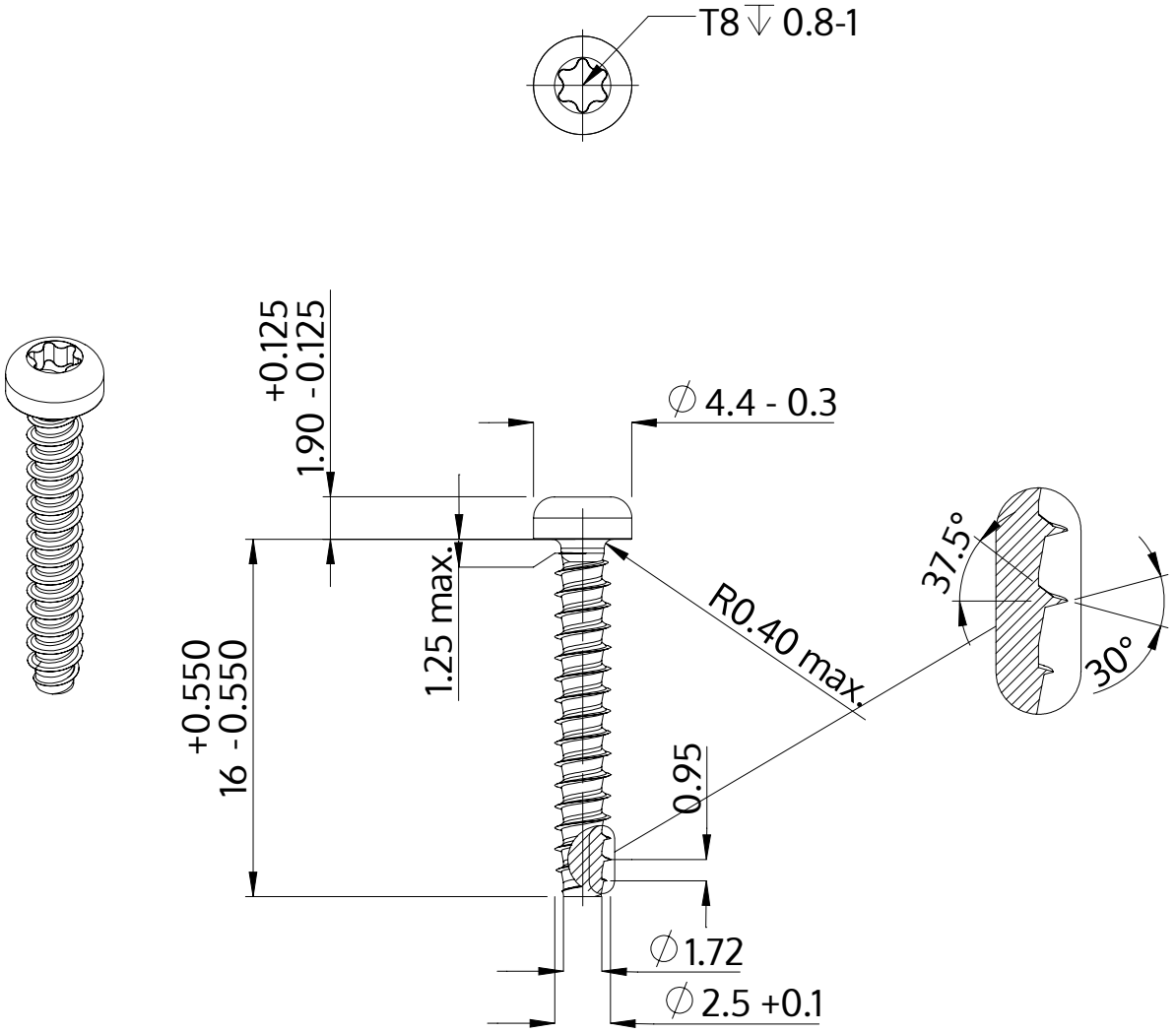

Description	STP39 2.5x16.0 - T8
Matière	Acier,trempé et revenu
Surface	Zinc Nickel passivé noir, trempée, scéllée
Poids	0.547 kg / 1000 Unité

SCREWERK	**STP390250160B**	
Dessin métrique A4	Redimensionner 3:1	2024-10