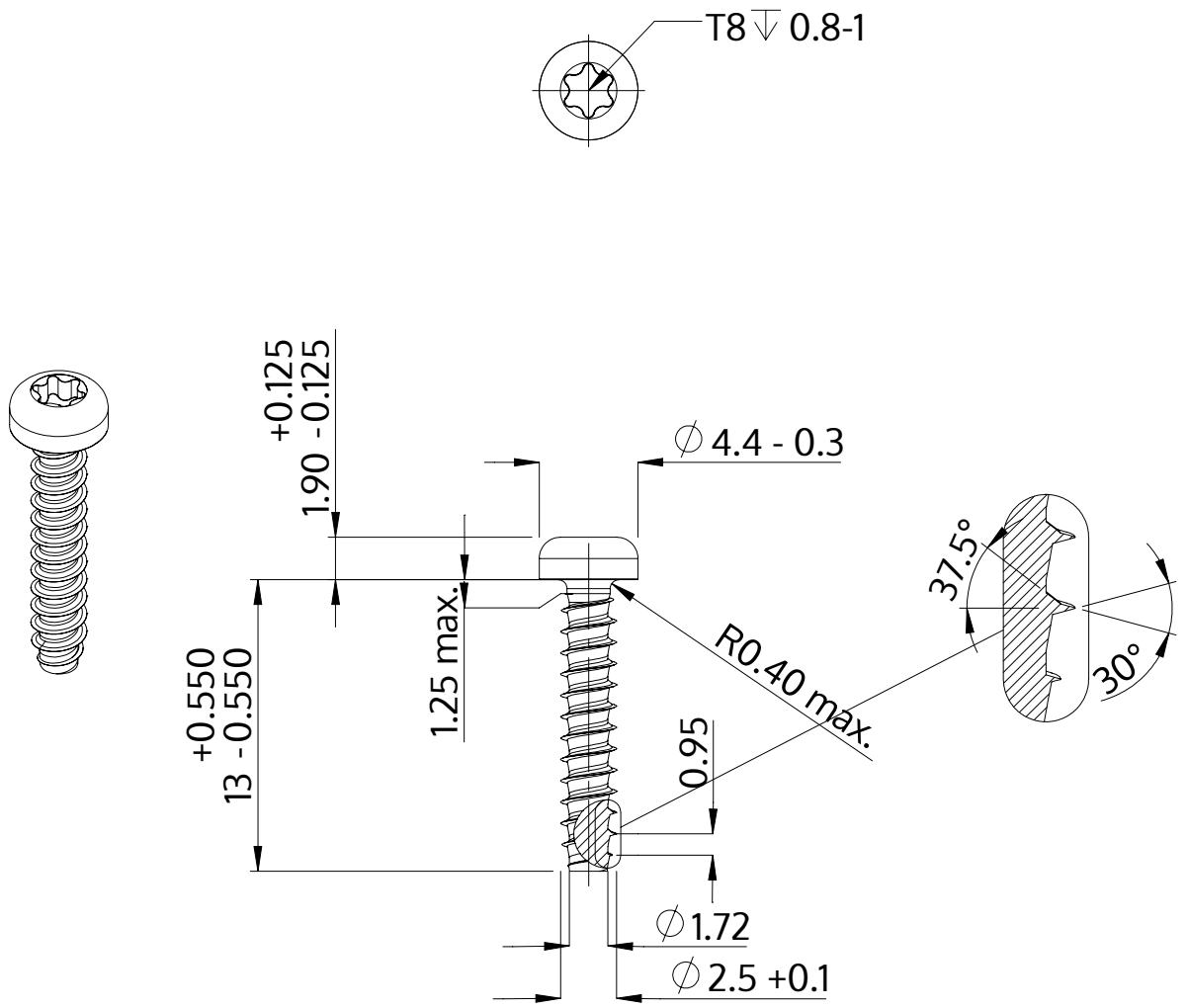

Beschrijving	STP39 2.5x13.0 - T8
Materiaal	roestvrij staal A2
Oppervlak	blank, geetst en gepassieveerd
Gewicht	0.474 kg / 1000 stuk

SCREWERK	**STP390250130E**	
Metrische tekening A4	Schaal 3:1	2024-10