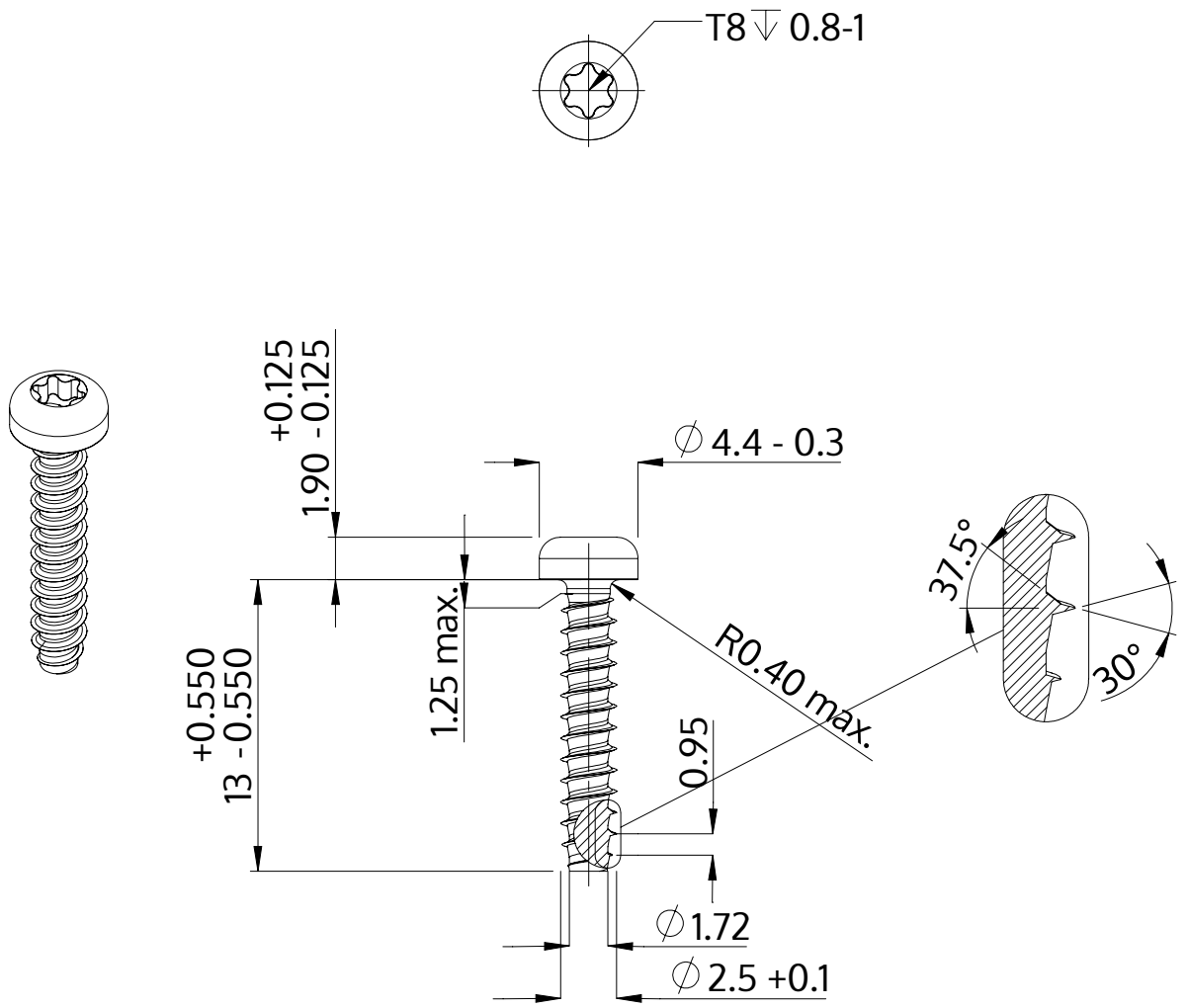

Beschreibung	STP39 2.5x13.0 - T8
Werkstoff	Stahl, vergütet
Oberfläche	ZnNi min. 5µm, schwarz passiviert, getempert, versiegelt
Gewicht	0.474 kg / 1000 Stück

SCREWERK	**STP390250130B**	
Metrische Zeichnung A4	Skalierung None:1	2024-04