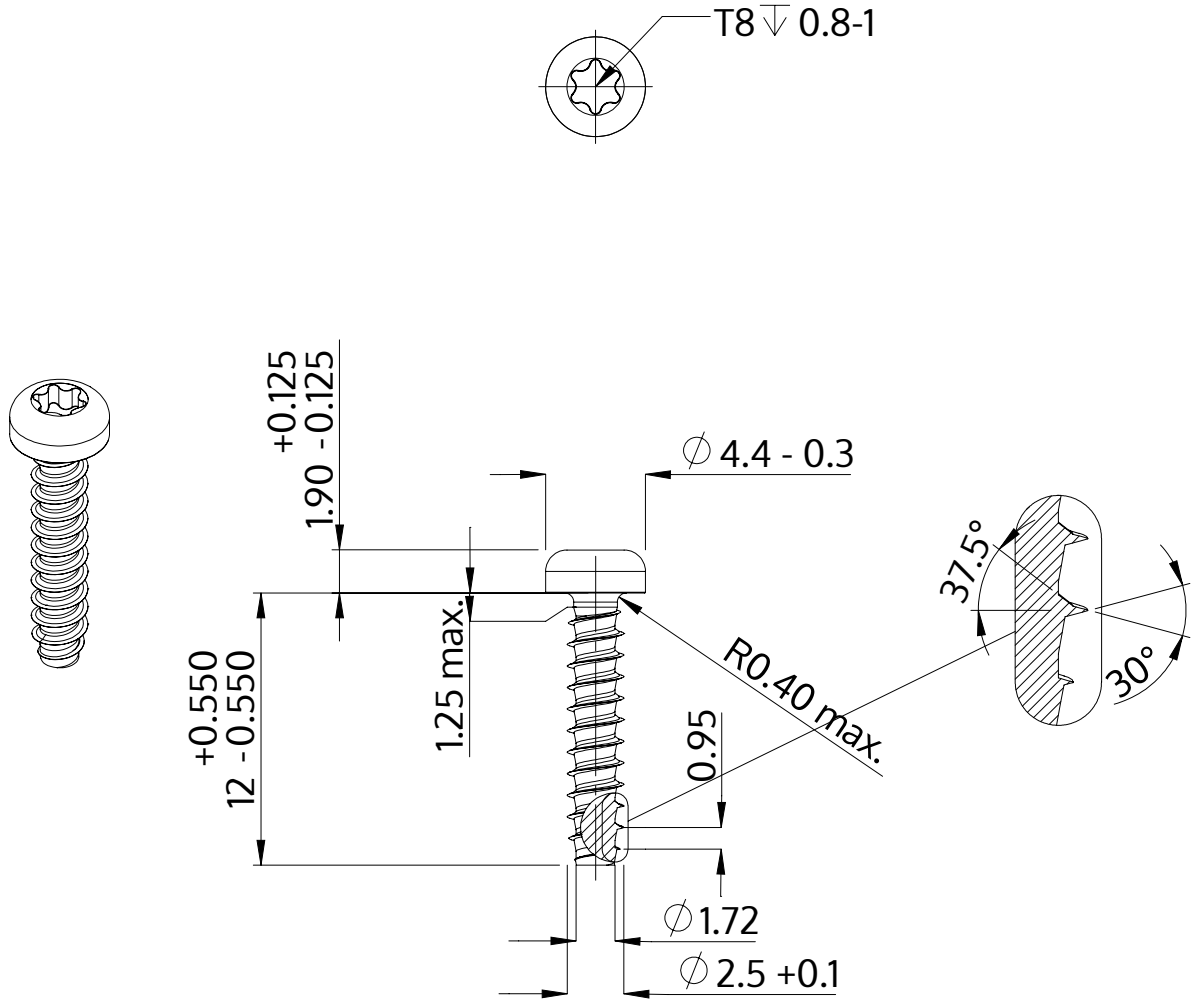

Açıklaması	STP39 2.5x12.0 - T8
Malzeme	Çelik, sertleştirilmiş
Kaplama	galvanizli 5-7 µm, temperliö mavi / şeffaf pasifleştirilmiştir
Ağırlık	0.450 kg / 1000 Adet

SCREWERK	**STP390250120S**	
Metrik çizim A4	Ölçeklendirme 3:1	2024-05