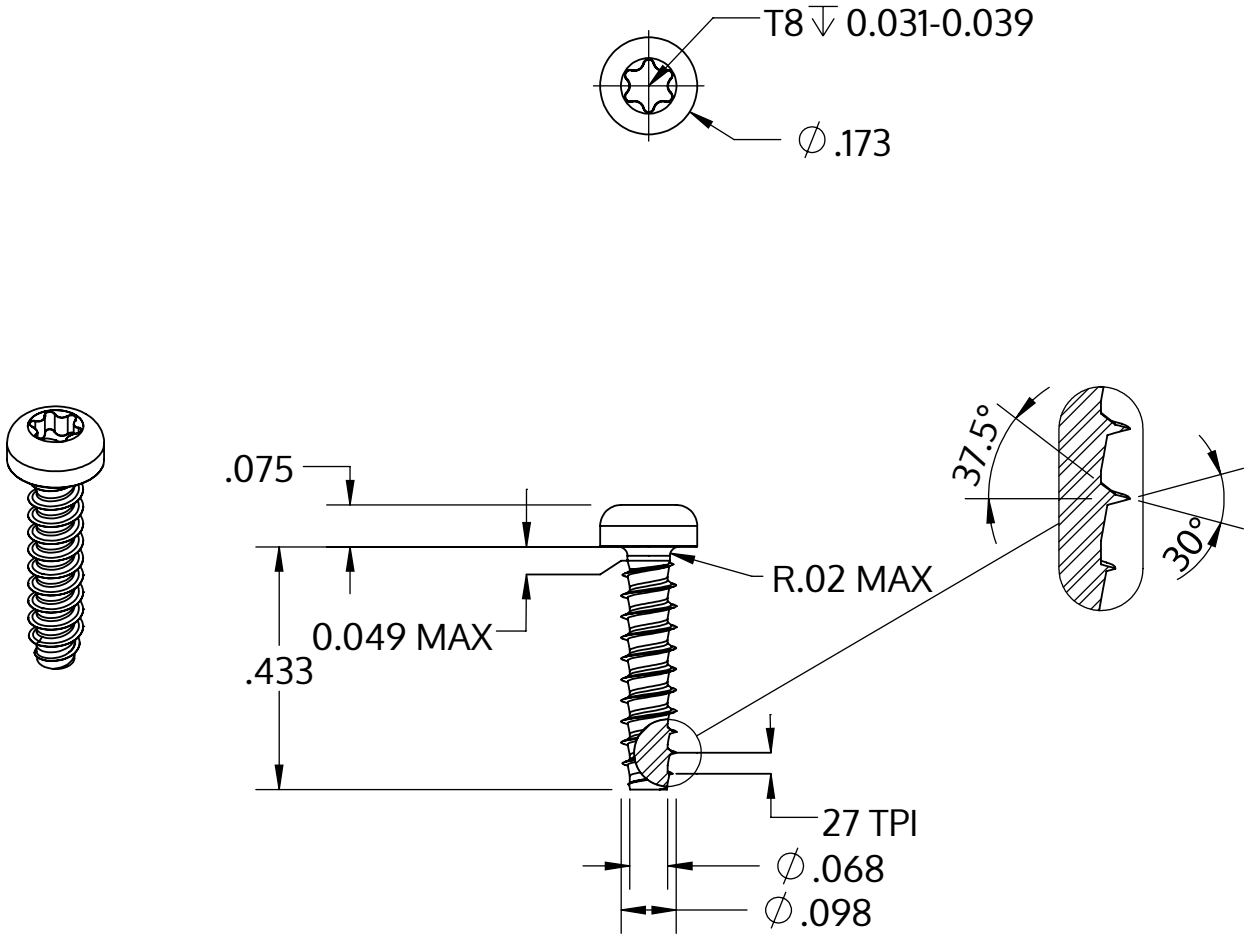

Metric size	M2.5 x 0.95 mm
US size (converted)	#3-27
	Tolerances [inch]
Length	+/- 0.021
Head diameter	+0 / -0.011
Head height	+/- 0.004
Thread diameter	+0.003 / -0

Описание	STP39 2.5x11.0 - T8
Материал	сталь, упрочненная
Поверхность	ZnNi, черная пассивировка+отжиг+масло
Вес	0.426 kg / 1000 Штука

SCREWERK	**STP390250110B**	
_Zoll Zeichnung Größe A	Шкала 3:1	2024-10