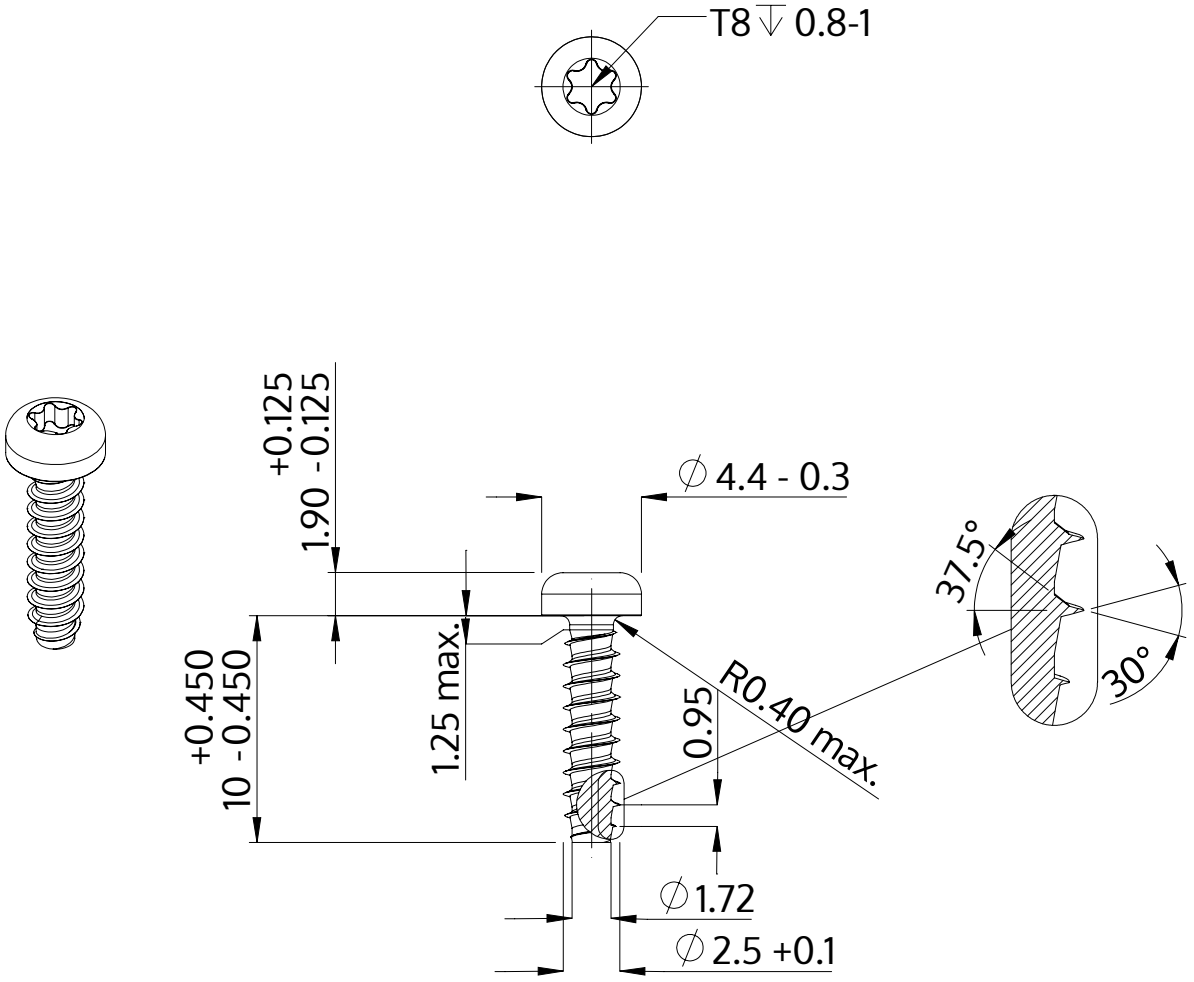

Beschreibung	STP39 2.5x10.0 - T8
Werkstoff	Edelstahl A2
Oberfläche	blank, gebeizt und passiviert
Gewicht	0.402 kg / 1000 Stück

SCREWERK	**STP390250100E**	
Metrische Zeichnung A4	Skalierung 3:1	2024-10