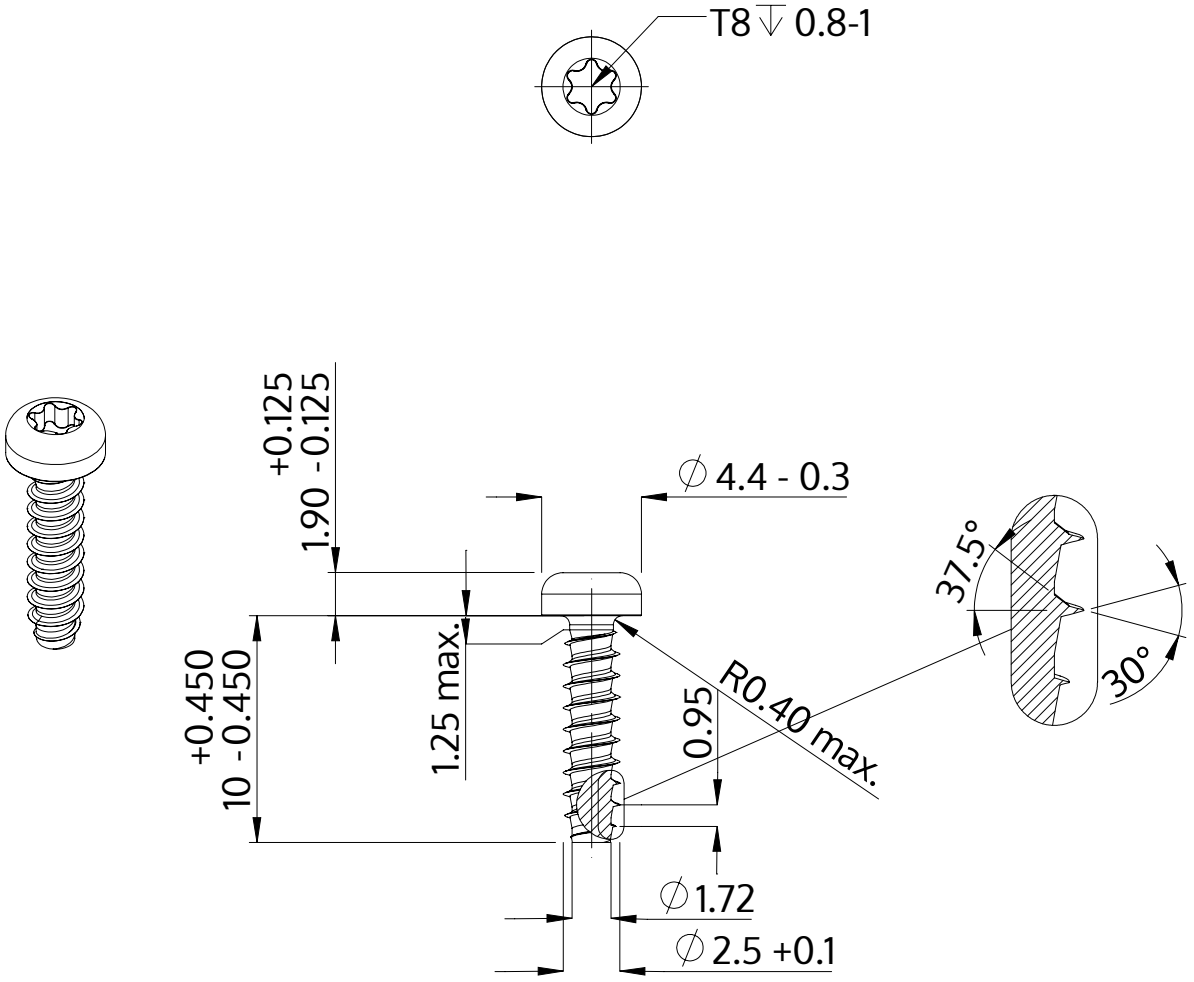

Açıklaması	STP39 2.5x10.0 - T8
Malzeme	Paslanmaz Çelik A4
Kaplama	Parlak, cilalanmış ve pasifleştirilmiştir
Ağırlık	0.402 kg / 1000 Adet

SCREWERK	**STP390250100C**	
Metrik çizim A4	Ölçeklendirme 3:1	2024-10