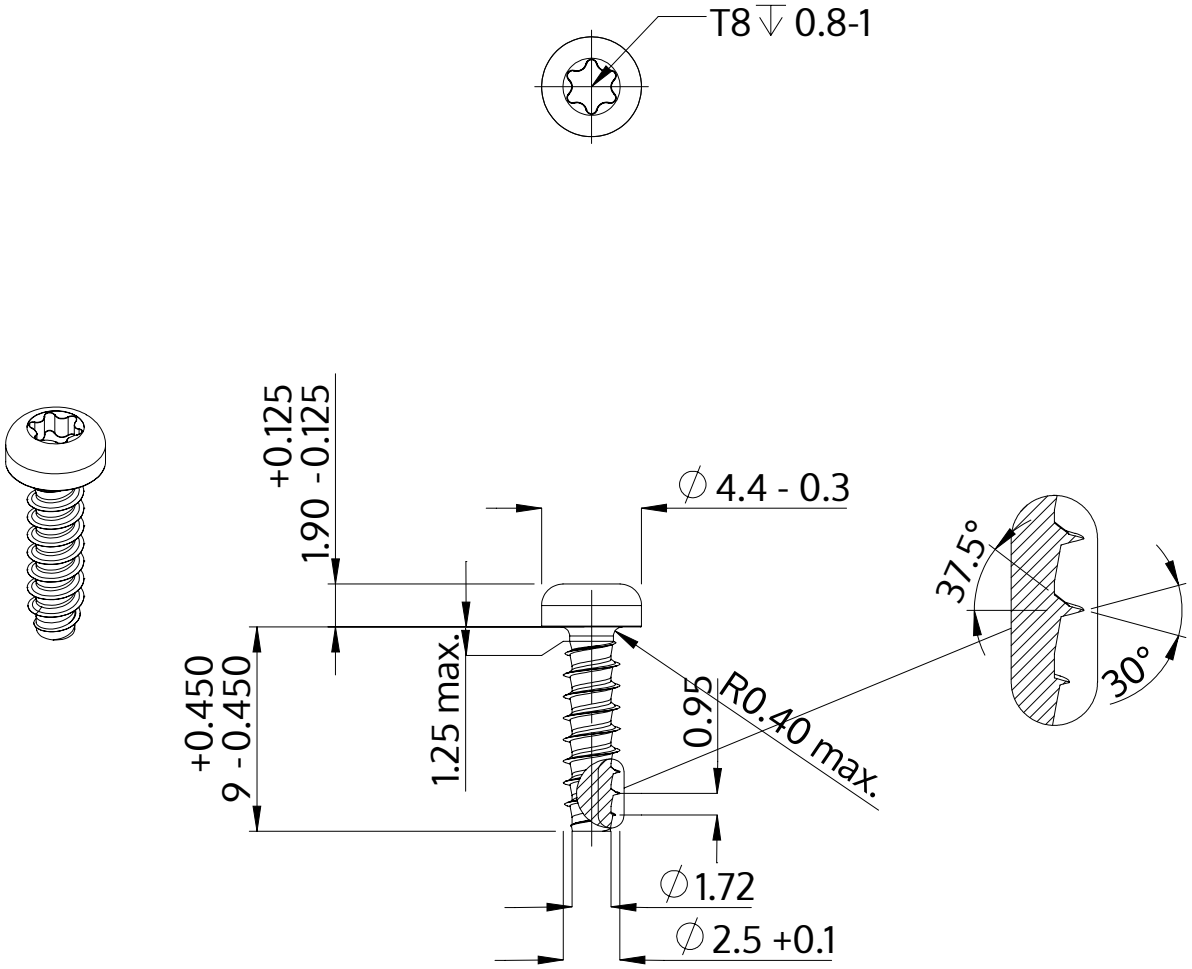

Beskrivelse	STP39 2.5x9.0 - T8
Materiale	Ædelstål A4
Overflade	blank, bejdset og passiveret
Vægt	0.378 kg / 1000 stykke

SCREWERK	**STP390250090C**	
Metrisk tegning A4	Skalering 3:1	2024-10