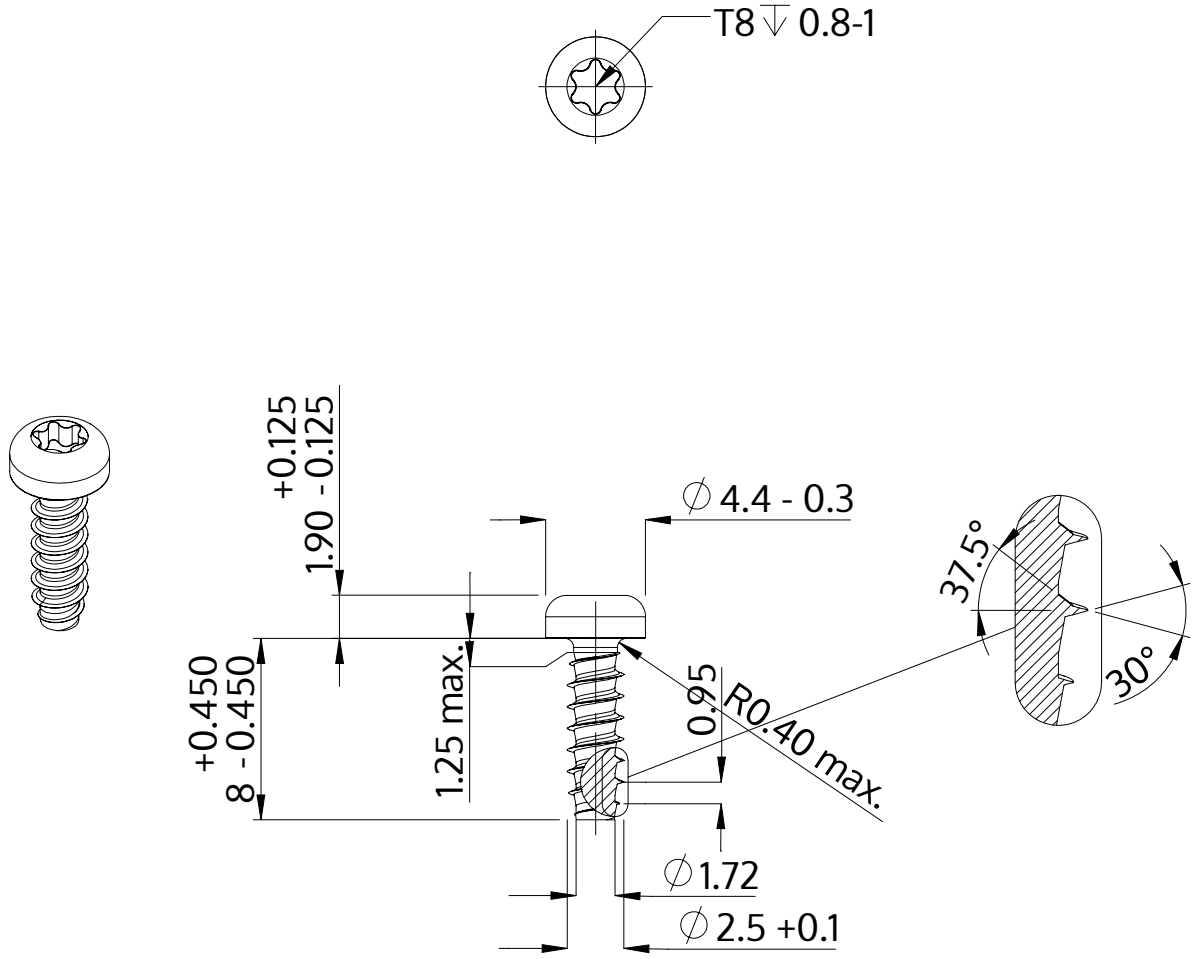

Beschreibung	STP39 2.5x8.0 - T8
Werkstoff	Stahl, vergütet
Oberfläche	verzinkt 5-7 µm, getempert, blau / transparent passiviert
Gewicht	0.354 kg / 1000 Stück

SCREWERK	**STP390250080S**	
Metrische Zeichnung A4	Skalierung 3:1	2024-10