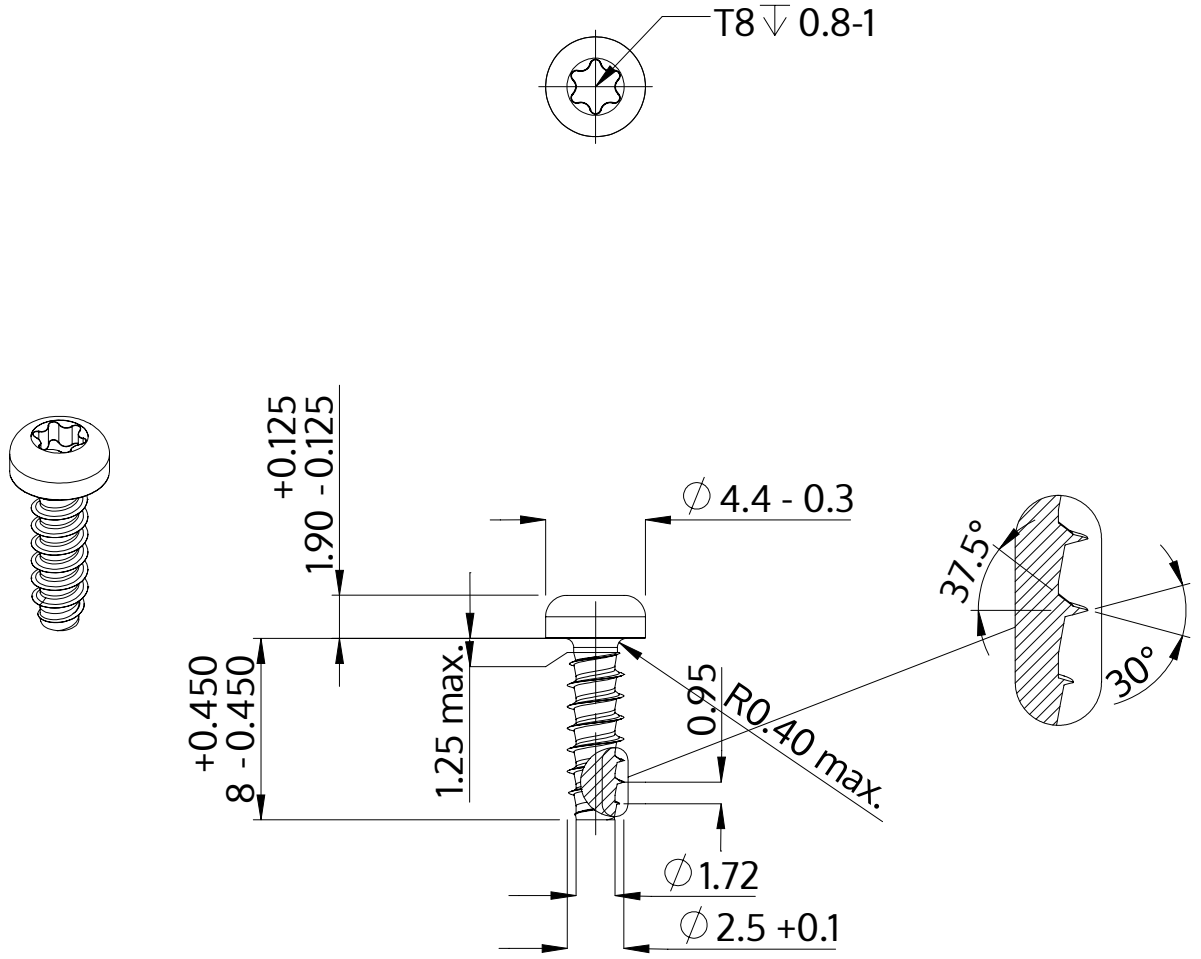

Описание	STP39 2.5x8.0 - T8
Материал	стомана, закалена
Повърхност	Цинково покритие 5-7 µm,топлинна обработка, синьо / прозрачно пасивиране
Тегло	0.354 kg / 1000 Бройка

SCREWERK	**STP390250080S**	
Метричен дизайн A4	Мащаб 3:1	2024-10