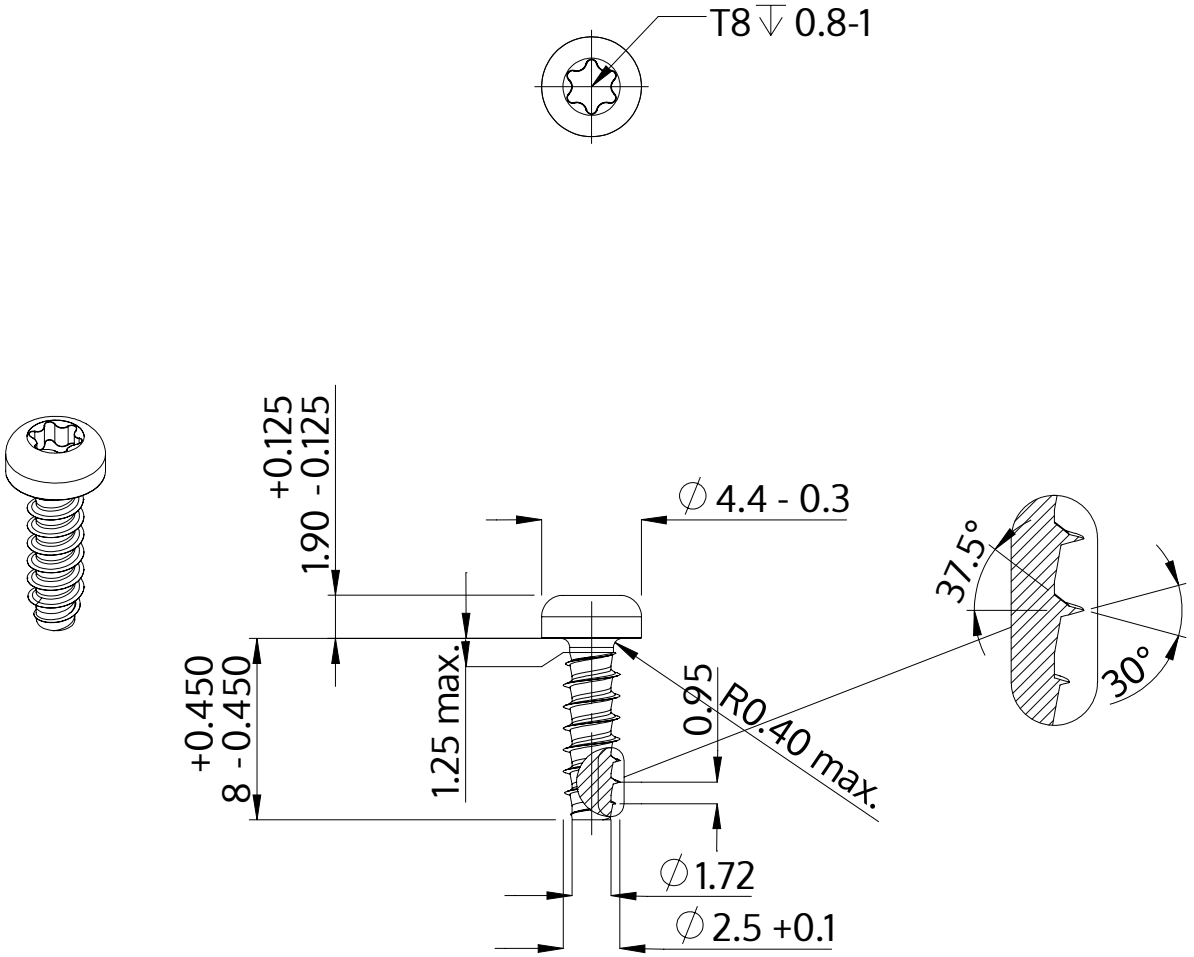

Descripción	STP39 2.5x8.0 - T8
Material	Acero Inoxidable
Superficie	Laminado brillante, barnizado y pasivado
Peso	0.354 kg / 1000 Piezas

SCREWERK	**STP390250080C**	
Diseño métrico	Escalada None:1	2024-04