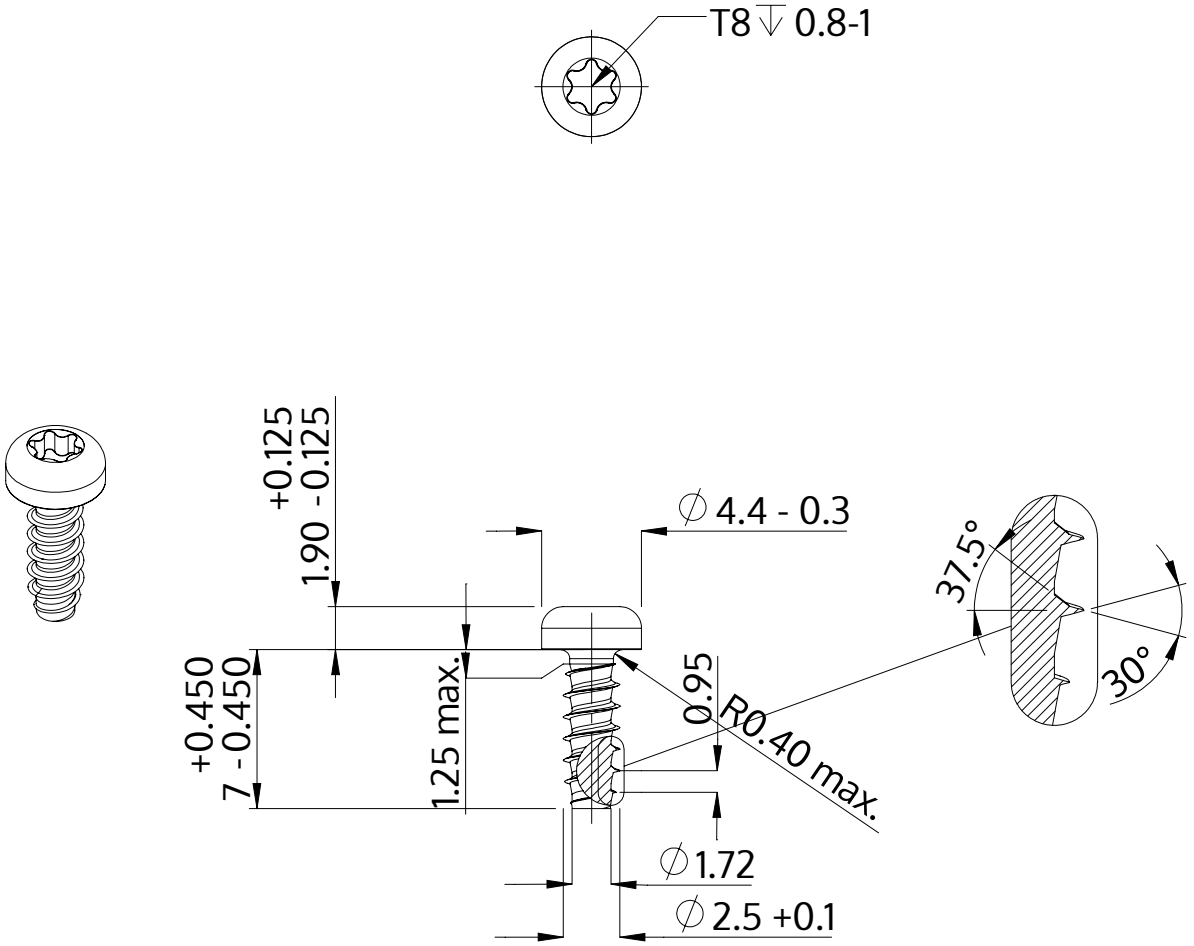

Açıklaması	STP39 2.5x7.0 - T8
Malzeme	Paslanmaz Çelik A2
Kaplama	Parlak, cilalanmış ve pasifleştirilmiştir
Ağırlık	0.330 kg / 1000 Adet

SCREWERK	**STP390250070E**	
Metrik çizim A4	Ölçeklendirme 3:1	2024-10