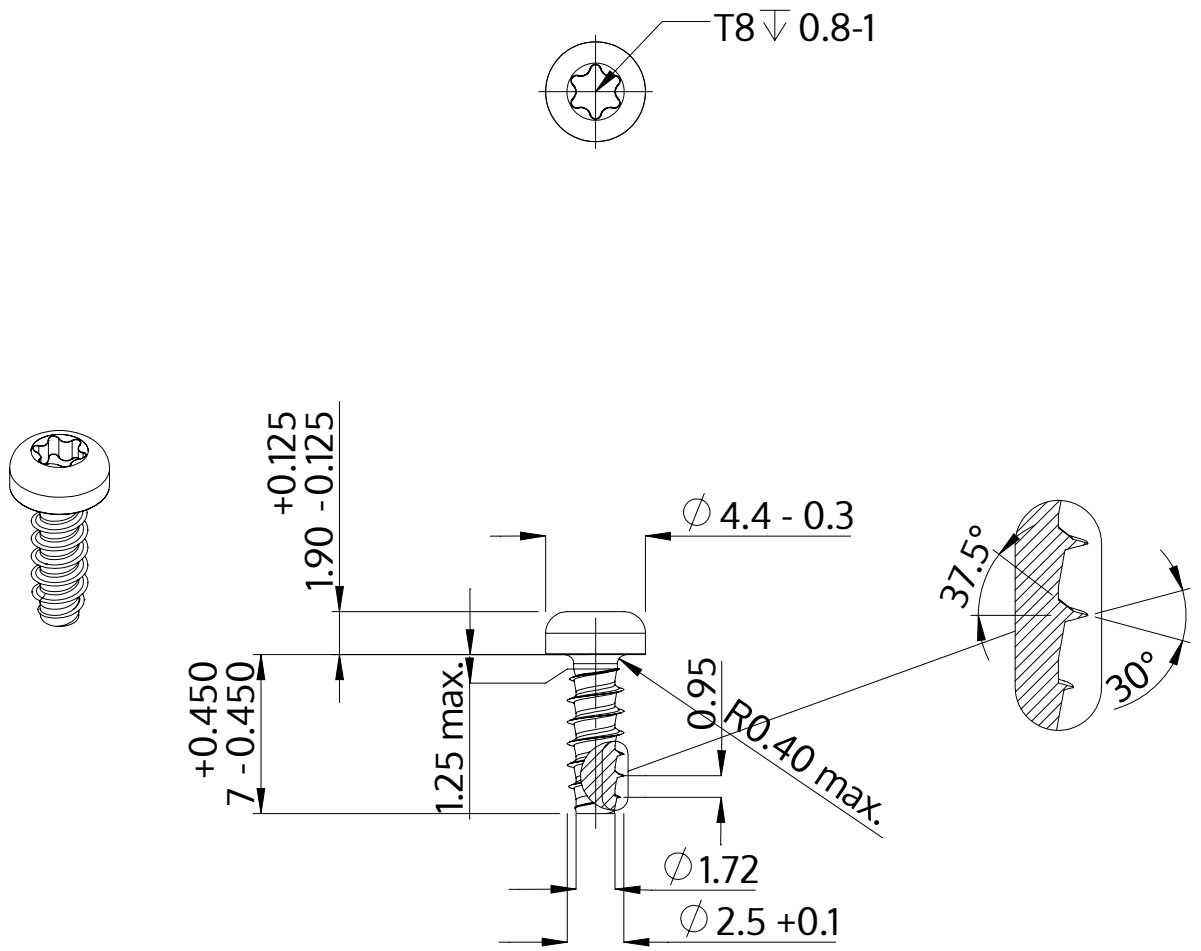

Beskrivelse	STP39 2.5x7.0 - T8
Materiale	Ædelstål A2
Overflade	blank, bejdset og passiveret
Vægt	0.330 kg / 1000 stykke

SCREWERK	**STP390250070E**	
Metrisk tegning A4	Skalering None:1	2024-04