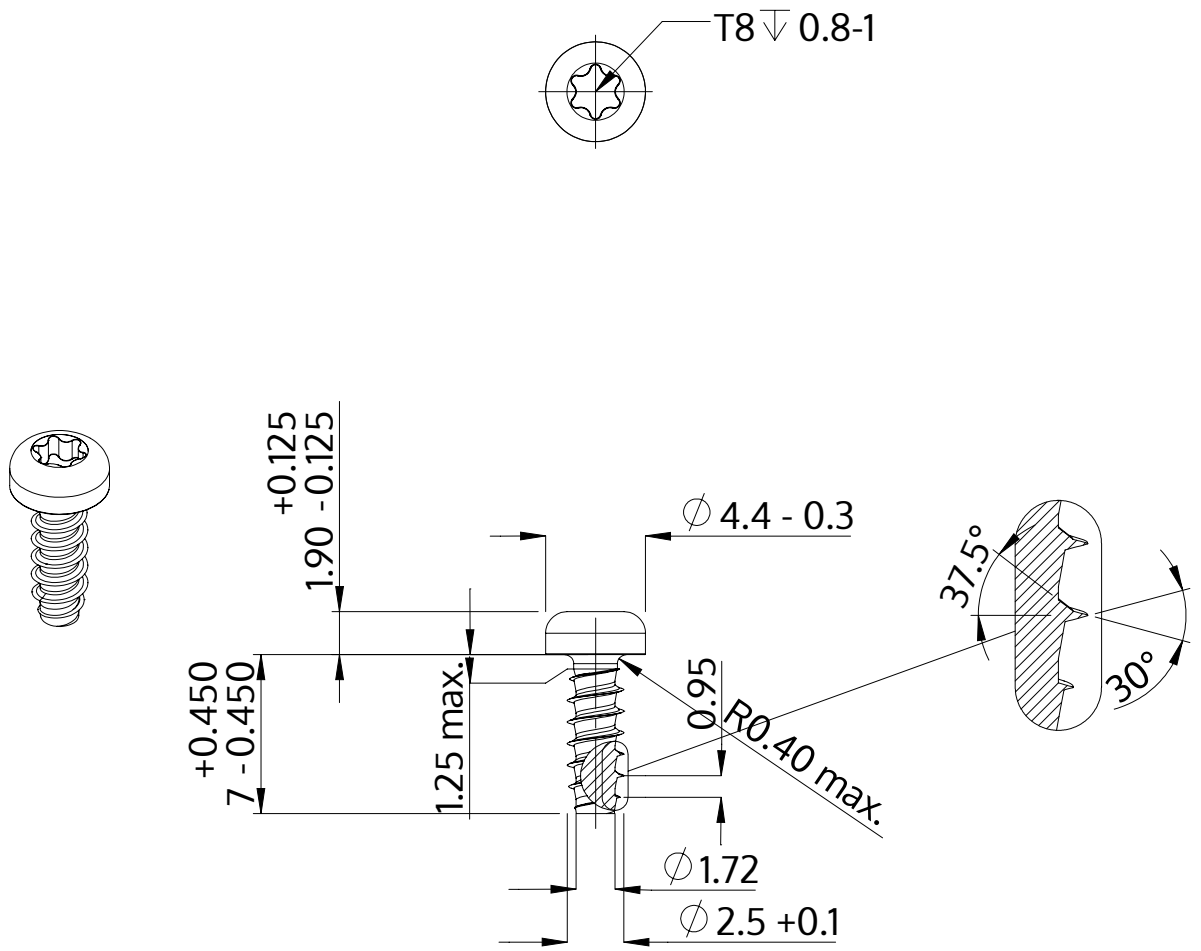

Beskrivning	STP39 2.5x7.0 - T8
Material	rostfritt stål A4
Yta	blank och passiviserad
Vikt	0.330 kg / 1000 styck

SCREWERK	**STP390250070C**	
Metrisk skiss A4	Skala 3:1	2024-10