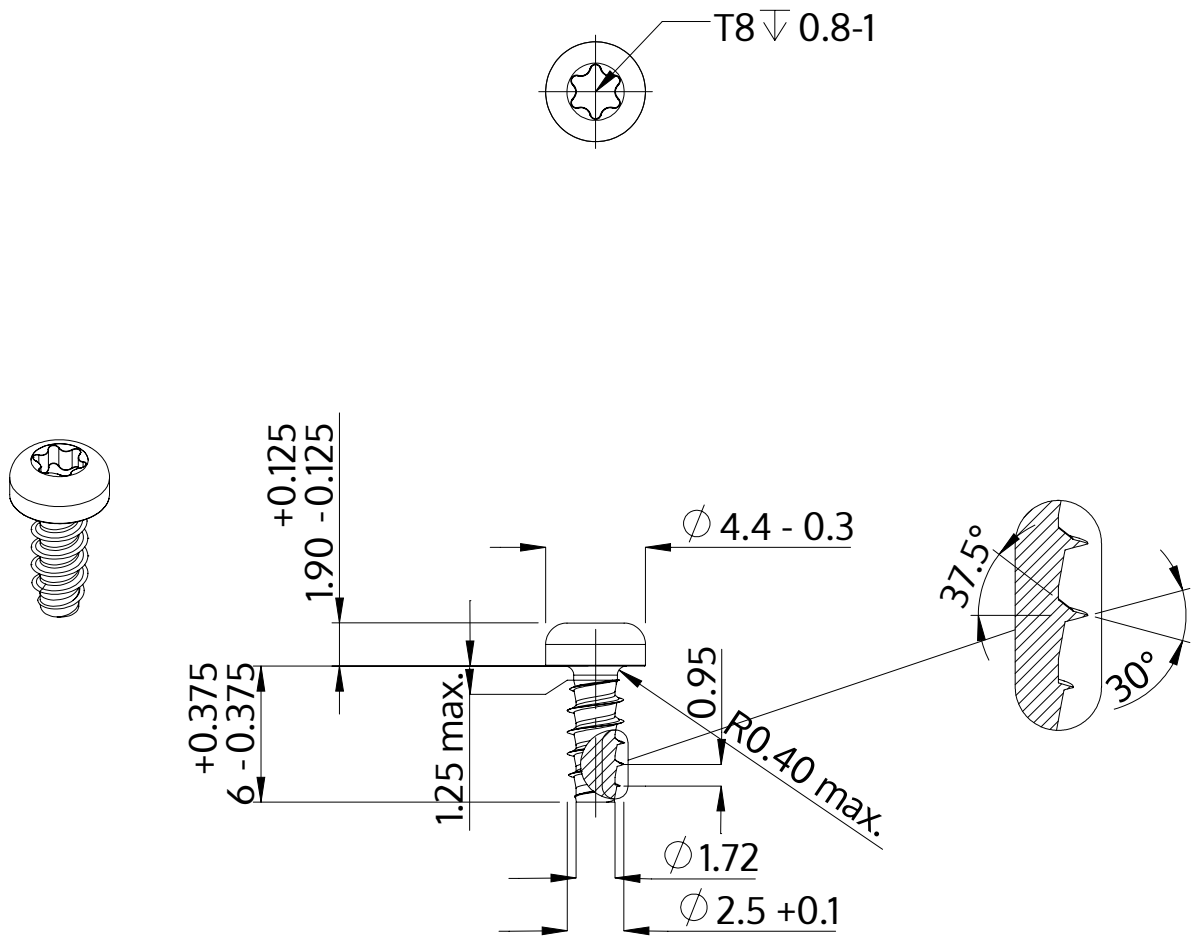


| | |
|---|---|
| Beskrivning | STP39 2.5x6.0 - T8 |
| Material | stål, härdat |
| Yta | förzinkad 5-7 µm, härdad, blå/transparent passiviserad |
| Vikt | 0.306 kg / 1000 styck |

| | | |
|---|---|---|
| SCREWERK | **STP390250060S** | |
| Metrisk skiss A4 | Skala None:1 | 2024-04 |