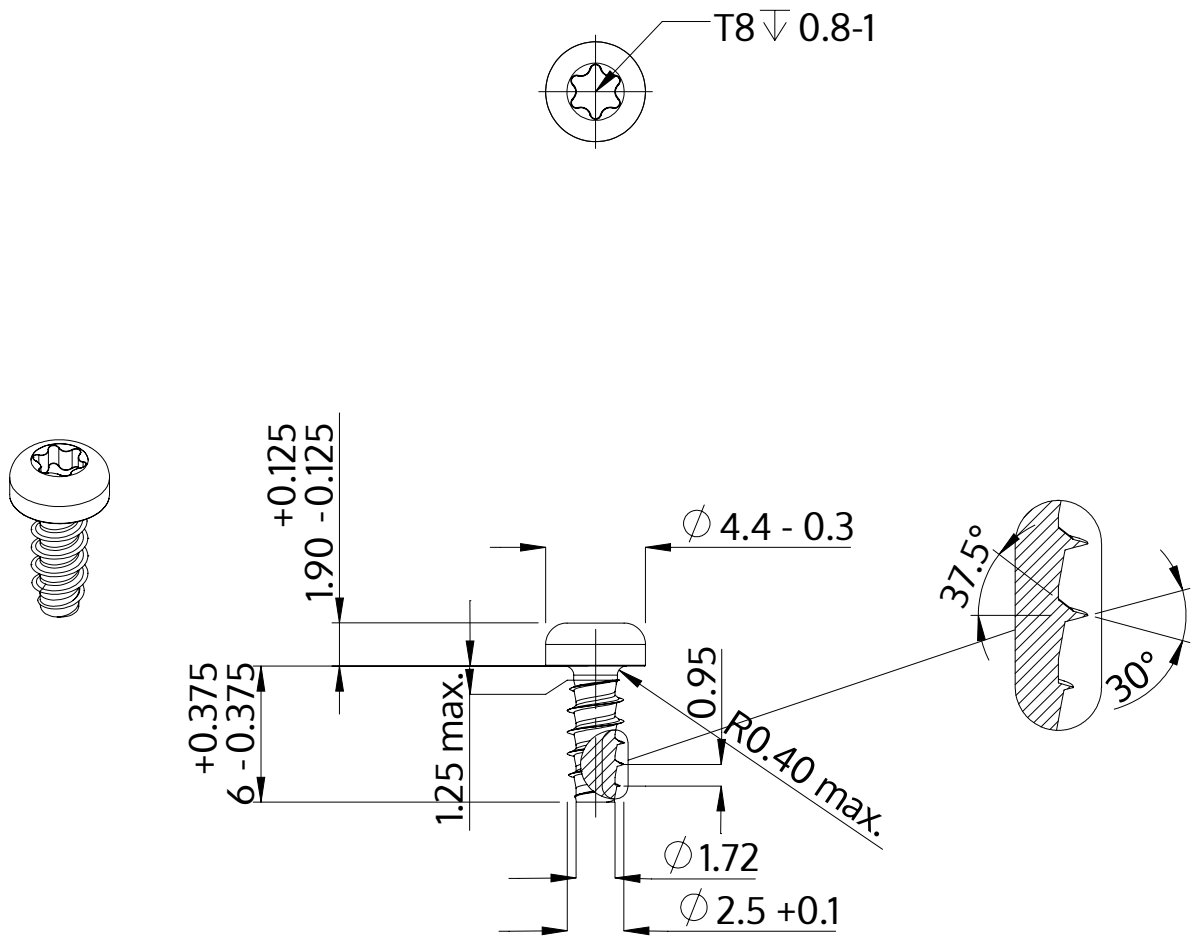

Descripción	STP39 2.5x6.0 - T8
Material	Acero, endurecido
Superficie	galvanizado 5-7 micras, recocido, azul / pasivado transparente
Peso	0.306 kg / 1000 Piezas

SCREWERK	**STP390250060S**	
Diseño métrico	Escalada 3:1	2024-10