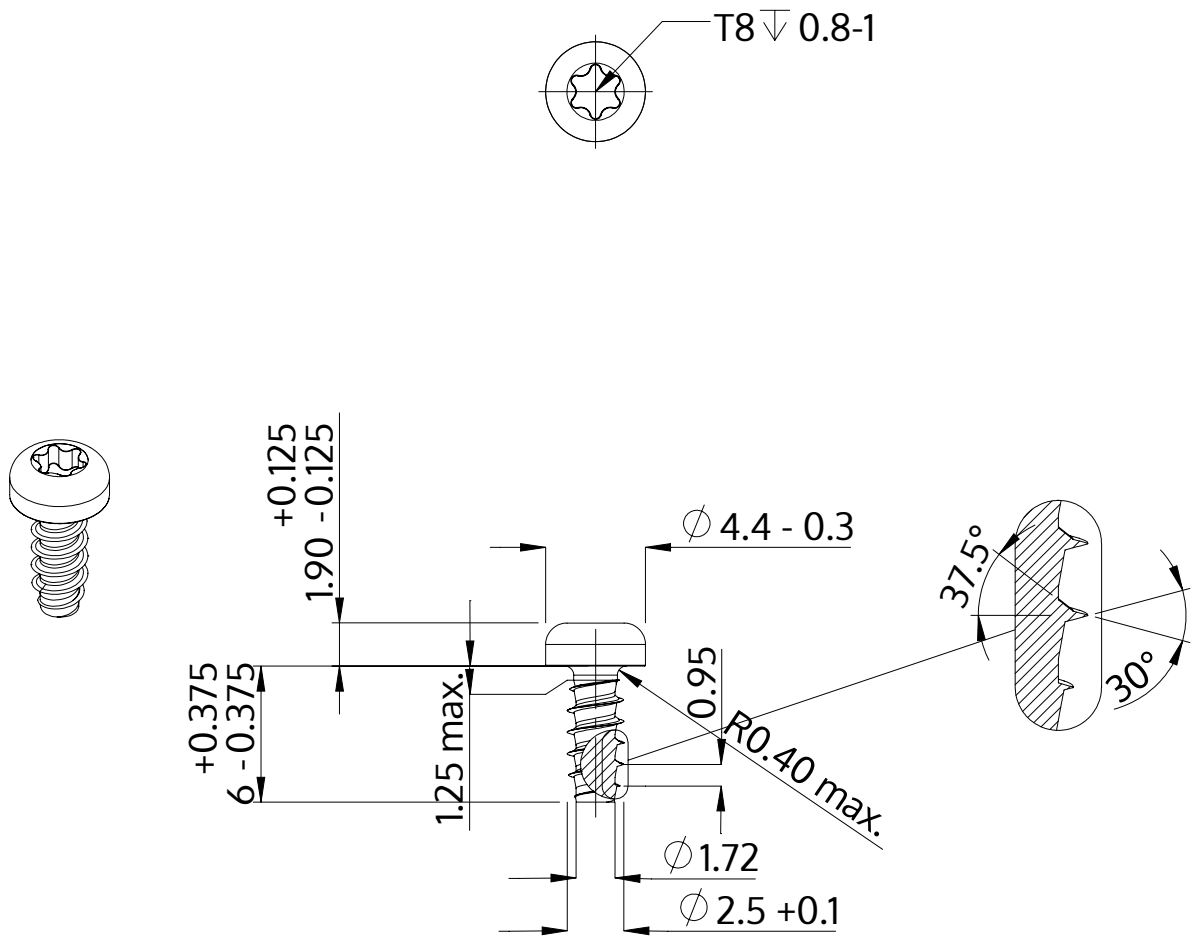

Beskrivning	STP39 2.5x6.0 - T8
Material	rostfritt stål A2
Yta	svart
Vikt	0.306 kg / 1000 styck

SCREWERK	**STP390250060J**	
Metrisk skiss A4	Skala 3:1	2024-05