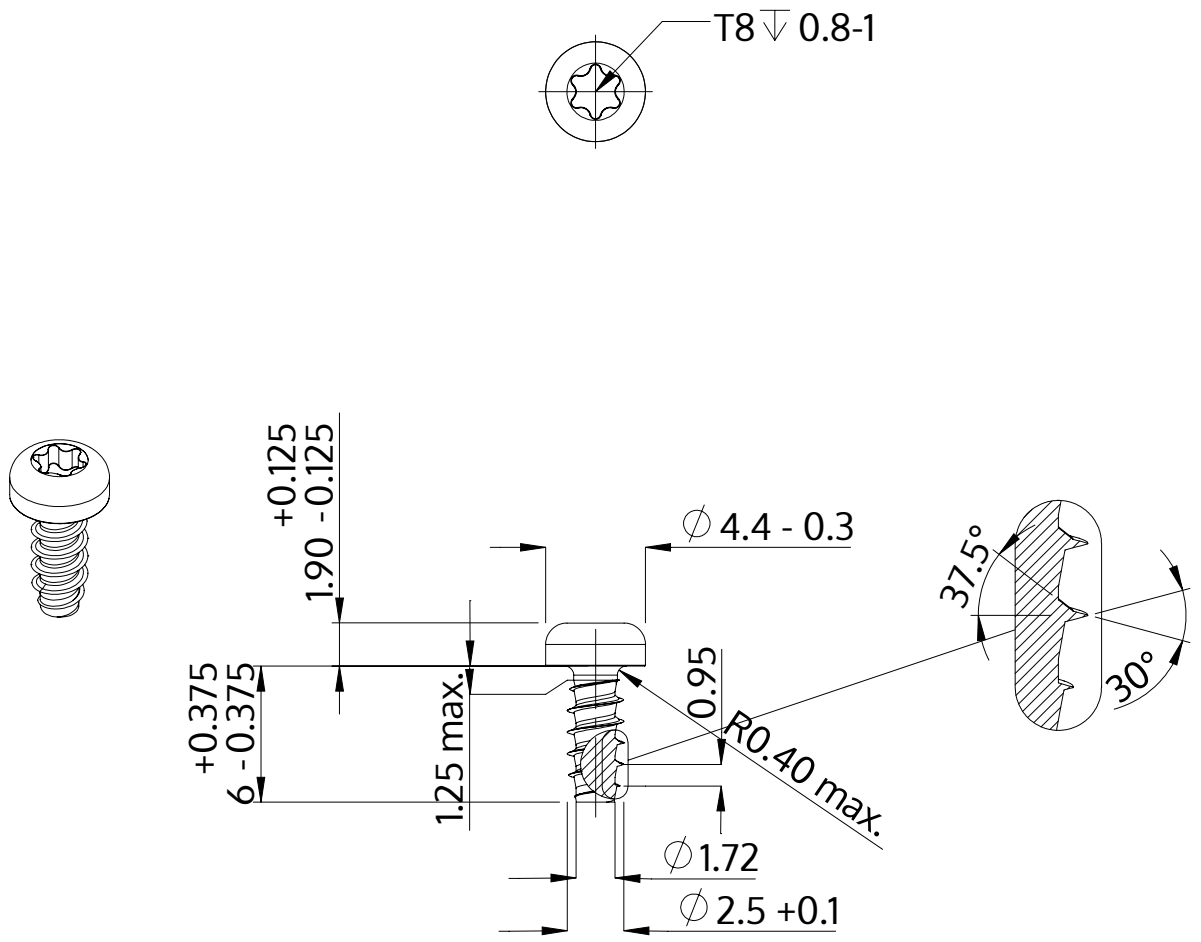

Descriere	STP39 2.5x6.0 - T8
Material	oţel inoxidabil A2
Exterior	negru
Greutate	0.306 kg / 1000 unități

SCREWERK	**STP390250060J**	
Desen metric A4	Scalarea None:1	2024-04