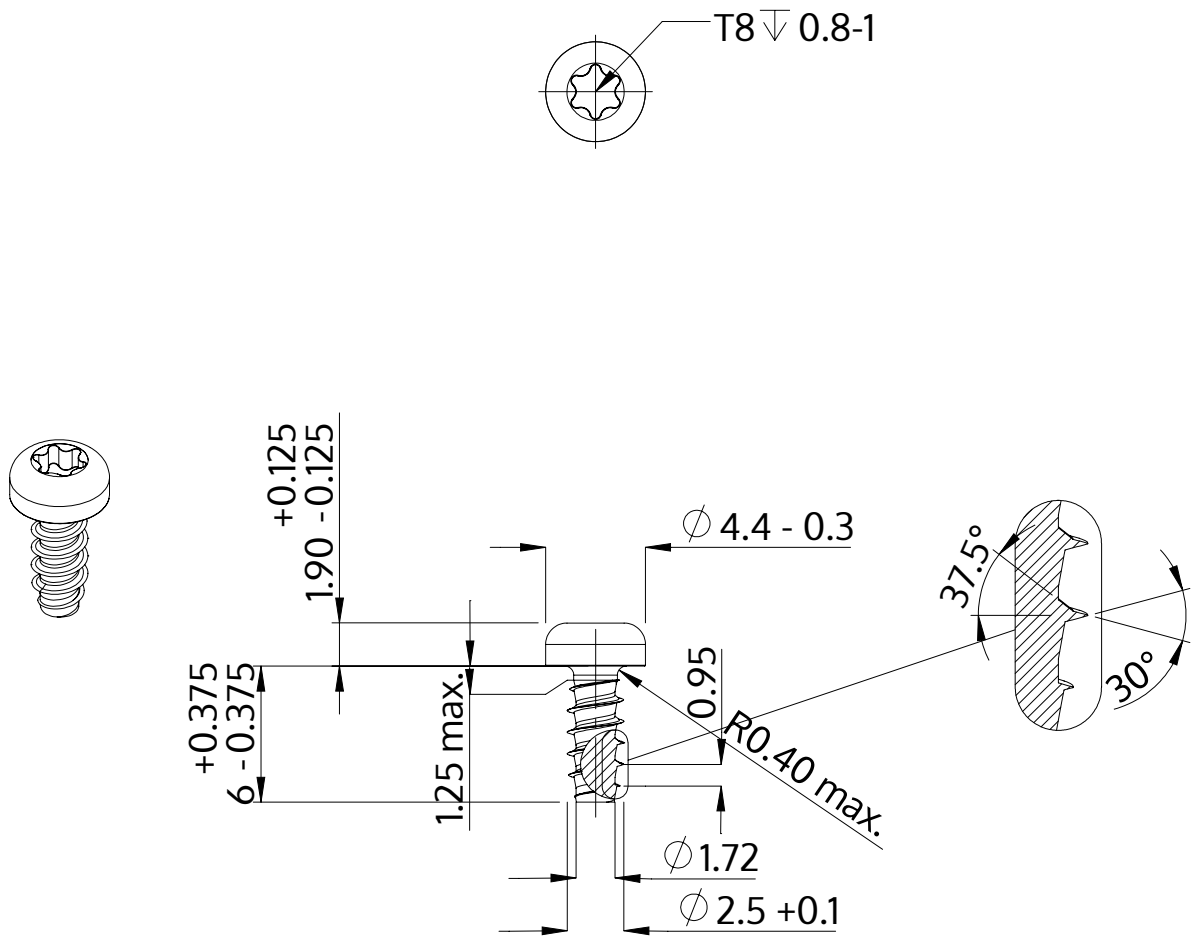

Descripción	STP39 2.5x6.0 - T8
Material	Acero Inoxidable A2
Superficie	Laminado brillante, barnizado y pasivado
Peso	0.306 kg / 1000 Piezas

SCREWERK	**STP390250060E**	
Diseño métrico	Escalada None:1	2024-04