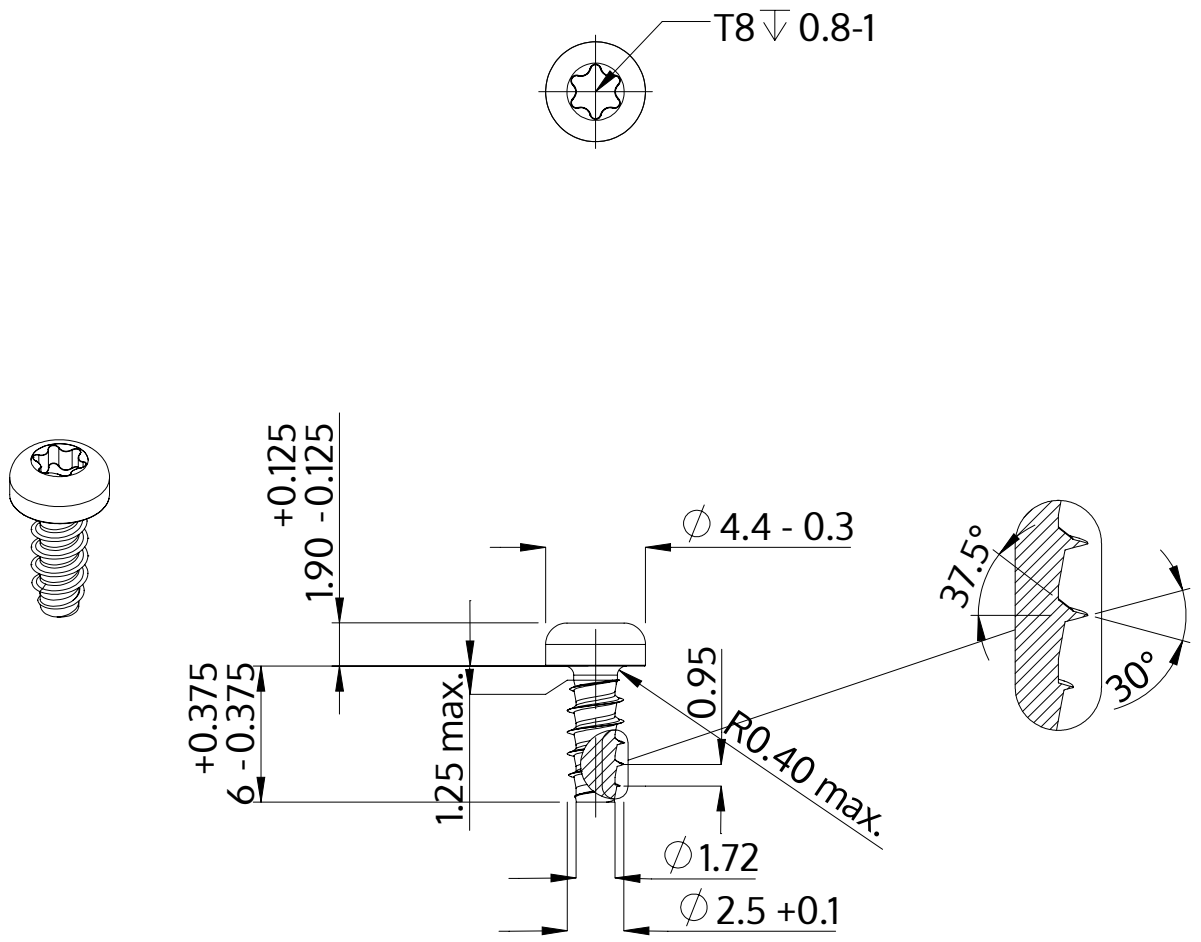

Beskrivelse	STP39 2.5x6.0 - T8
Materiale	Ædelstål A2
Overflade	blank, bejdset og passiveret
Vægt	0.306 kg / 1000 stykke

SCREWERK	**STP390250060E**	
Metrisk tegning A4	Skalering 3:1	2024-10