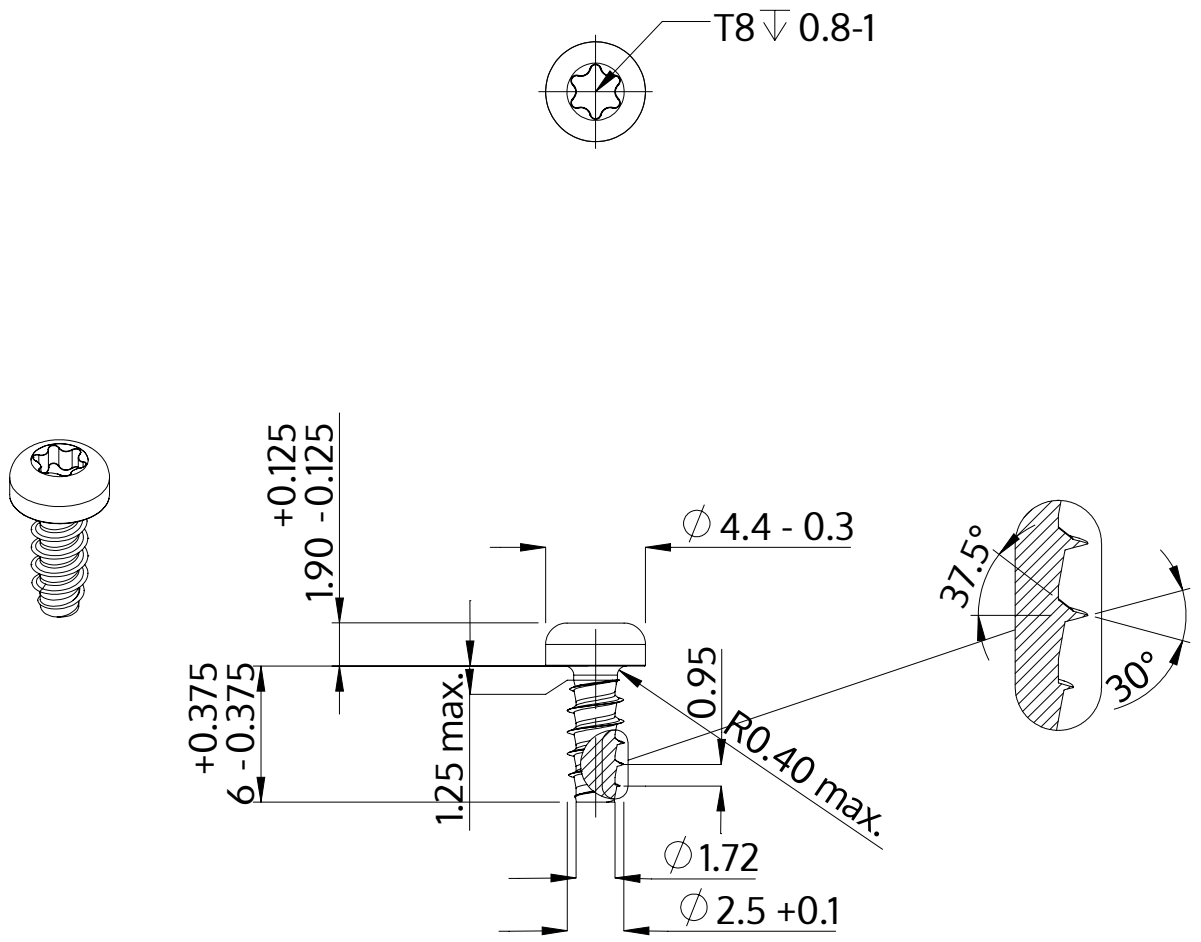

Descriere	STP39 2.5x6.0 - T8
Material	oţel inoxidabil A4
Exterior	neacoperit, murat și pasivat
Greutate	0.306 kg / 1000 unități

SCREWERK	**STP390250060C**	
Desen metric A4	Scalarea 3:1	2024-10