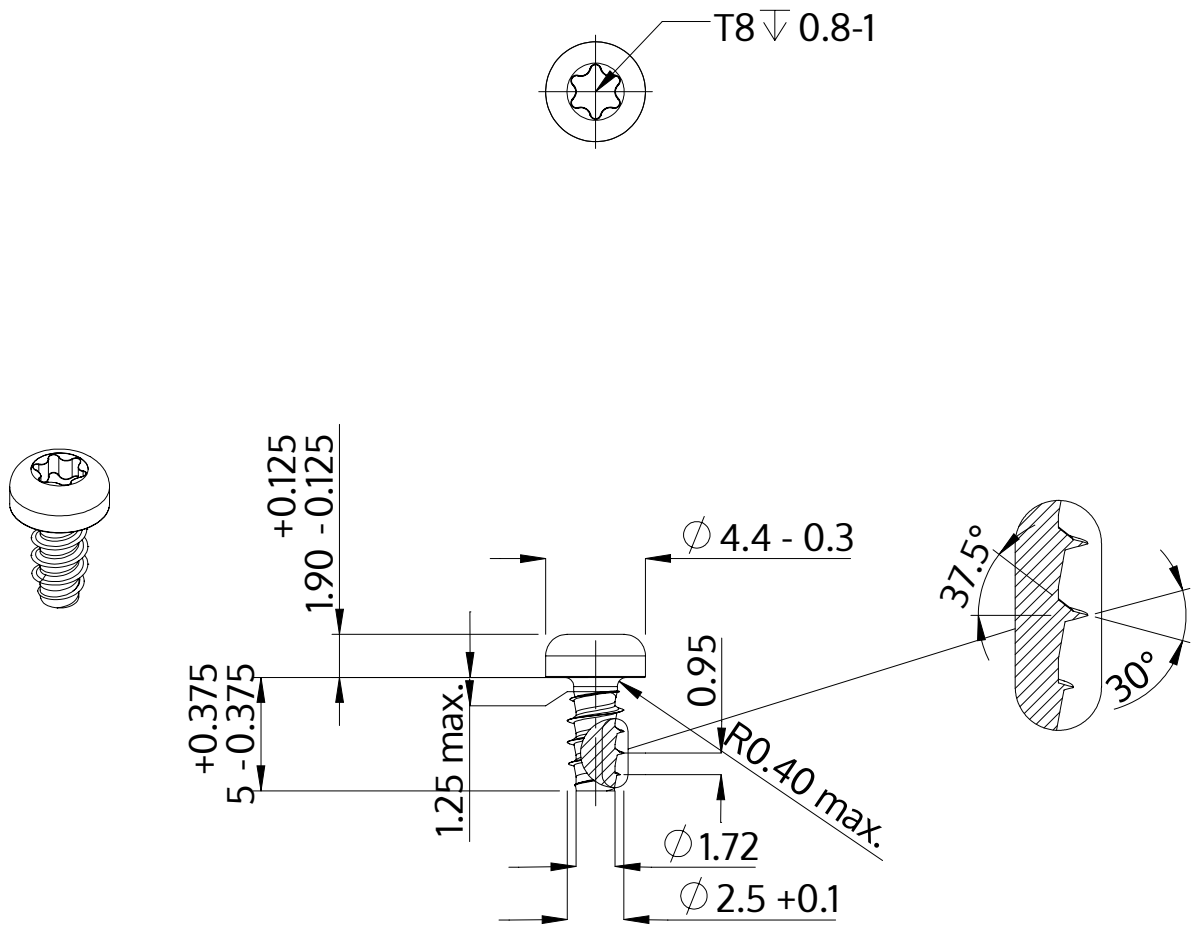

Descrição	STP39 2.5x5.0 - T8
Material	inox A2
Superfície	Decapado e passivado
Peso	0.282 kg / 1000 peças

SCREWERK	**STP390250050E**	
Desenho Métrico A4	Escala 3:1	2024-10