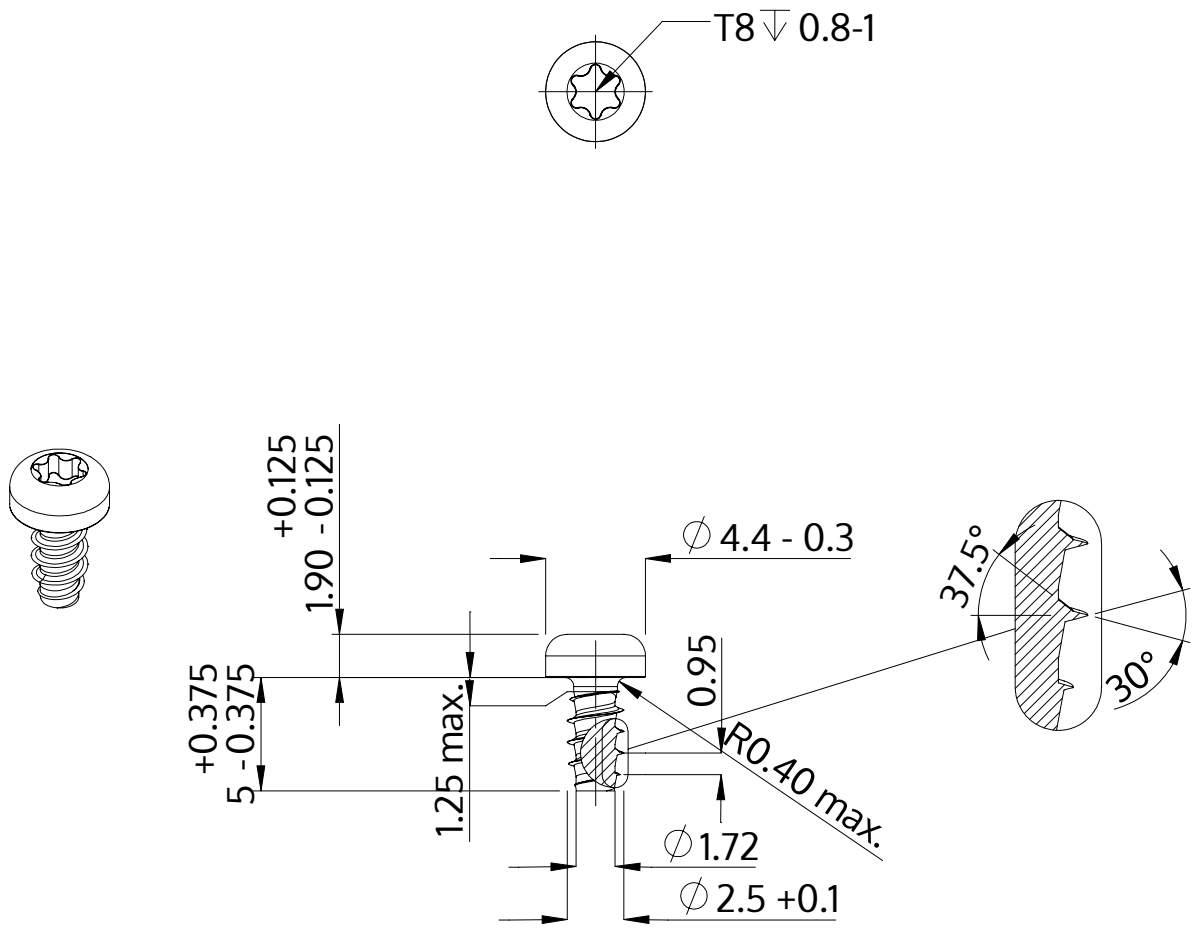

Beskrivning	STP39 2.5x5.0 - T8
Material	rostfritt stål A4
Yta	blank och passiviserad
Vikt	0.282 kg / 1000 styck

SCREWERK	**STP390250050C**	
Metrisk skiss A4	Skala 3:1	2024-10