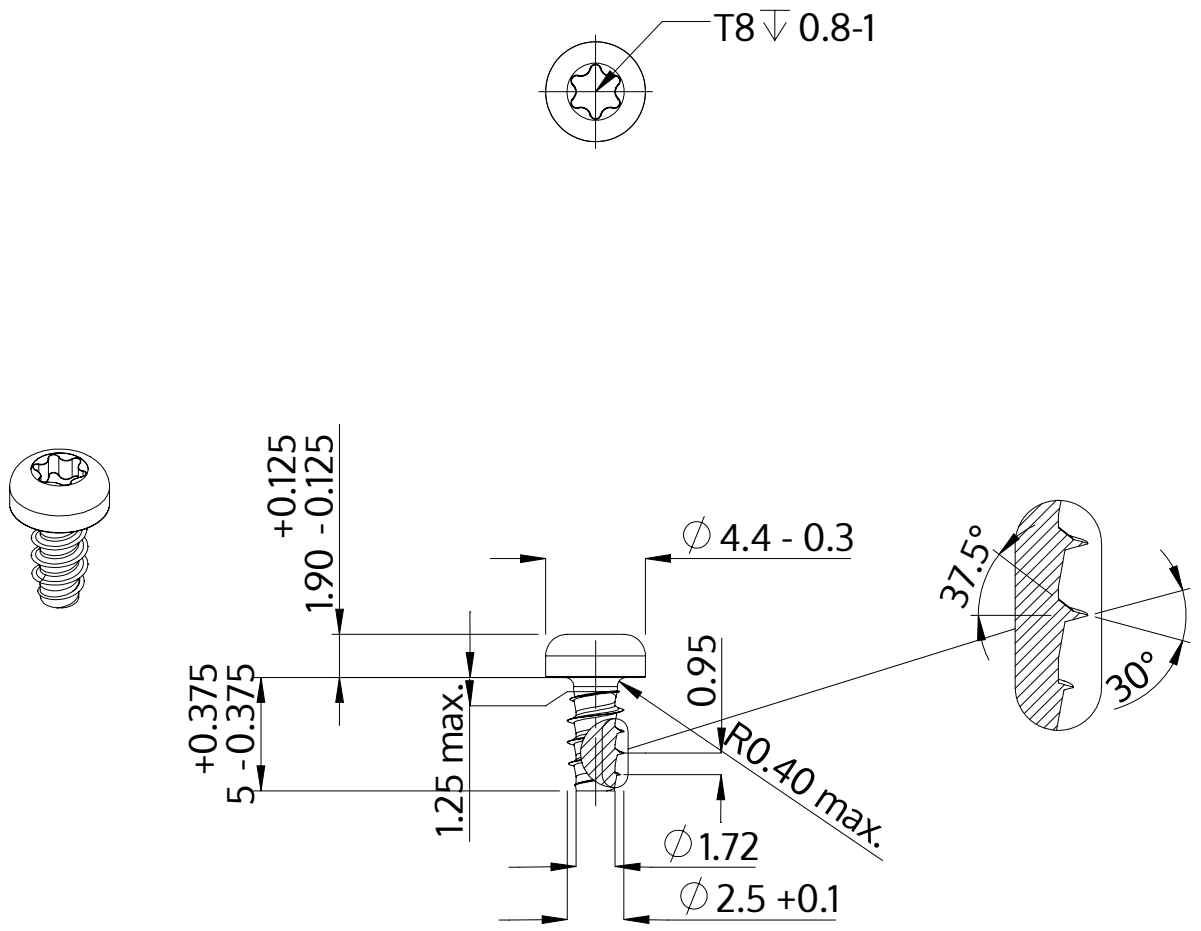

Descrizione	STP39 2.5x5.0 - T8
Materiale	acciaio inossidabile A4
Superficie	bianco-decapato e passivato
Peso	0.282 kg / 1000 pezzi

SCREWERK	**STP390250050C**	
Disegno metrico A4	Scala 3:1	2024-10