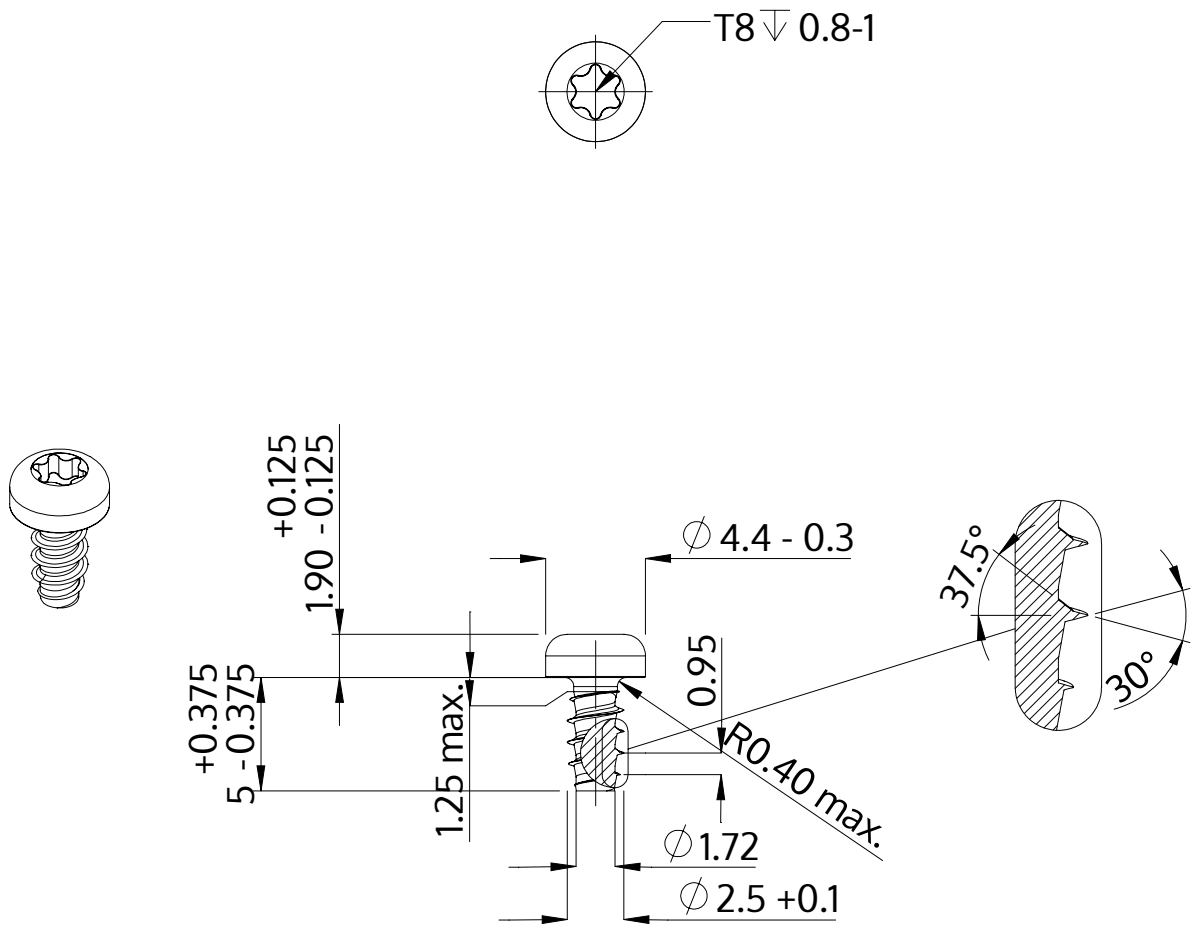

Описание	STP39 2.5x5.0 - T8
Материал	неръждаема стомана A4
Повърхност	гланциран, полиран, пасиваран
Тегло	0.282 kg / 1000 Бройка

SCREWERK	**STP390250050C**	
Метричен дизайн A4	Мащаб 3:1	2024-05