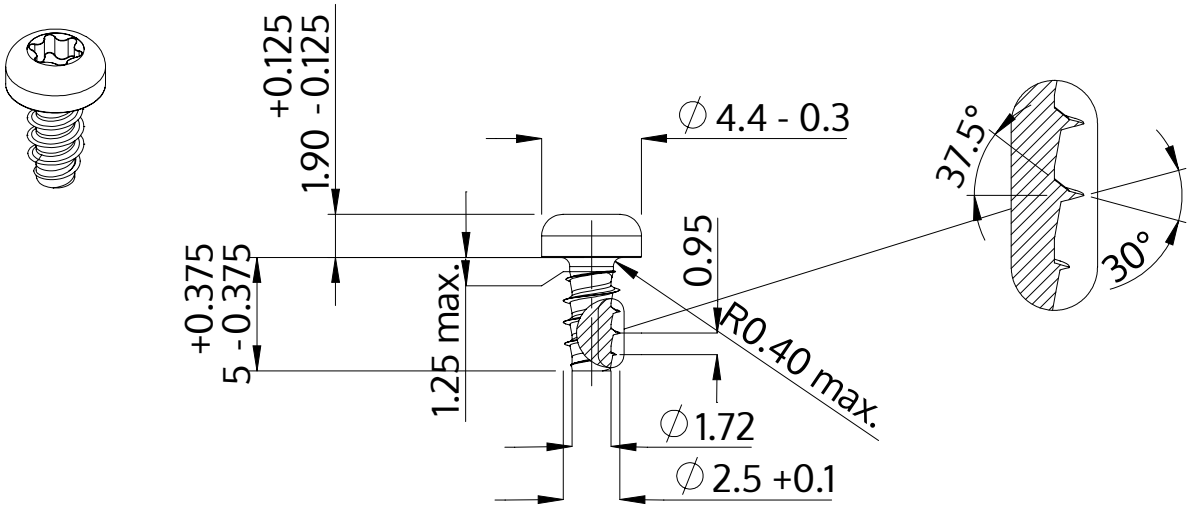

Beschrijving	STP39 2.5x5.0 - T8
Materiaal	veredeld staal
Oppervlak	ZnNi zwart-gepassiveerd, getempert, verzegeld
Gewicht	0.282 kg / 1000 stuk

SCREWERK	**STP390250050B**	
Metrische tekening A4	Schaal 3:1	2024-05