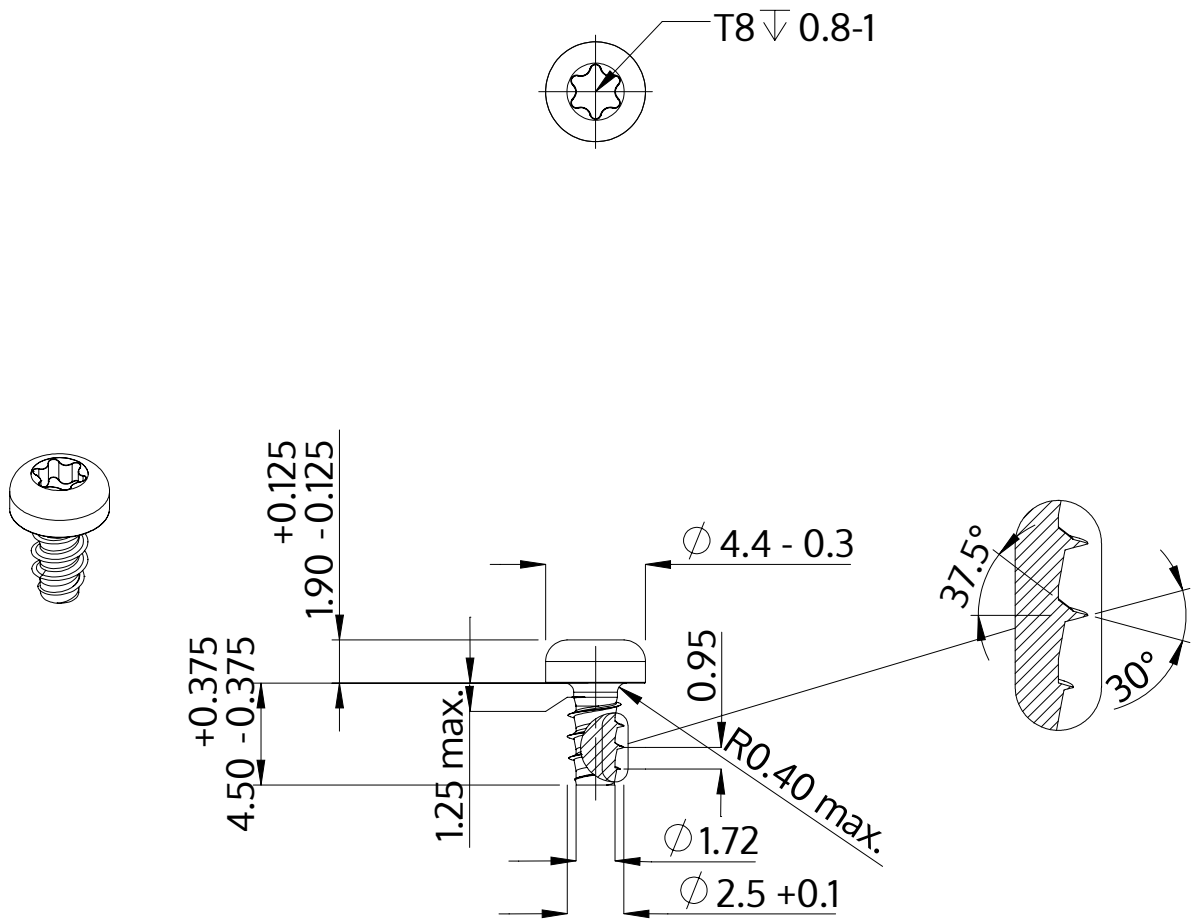

Beskrivning	STP39 2.5x4.5 - T8
Material	stål, härdat
Yta	förzinkad 5-7 µm, härdad, blå/transparent passiviserad
Vikt	0.270 kg / 1000 styck

SCREWERK	**STP390250045S**	
Metrisk skiss A4	Skala None:1	2024-04