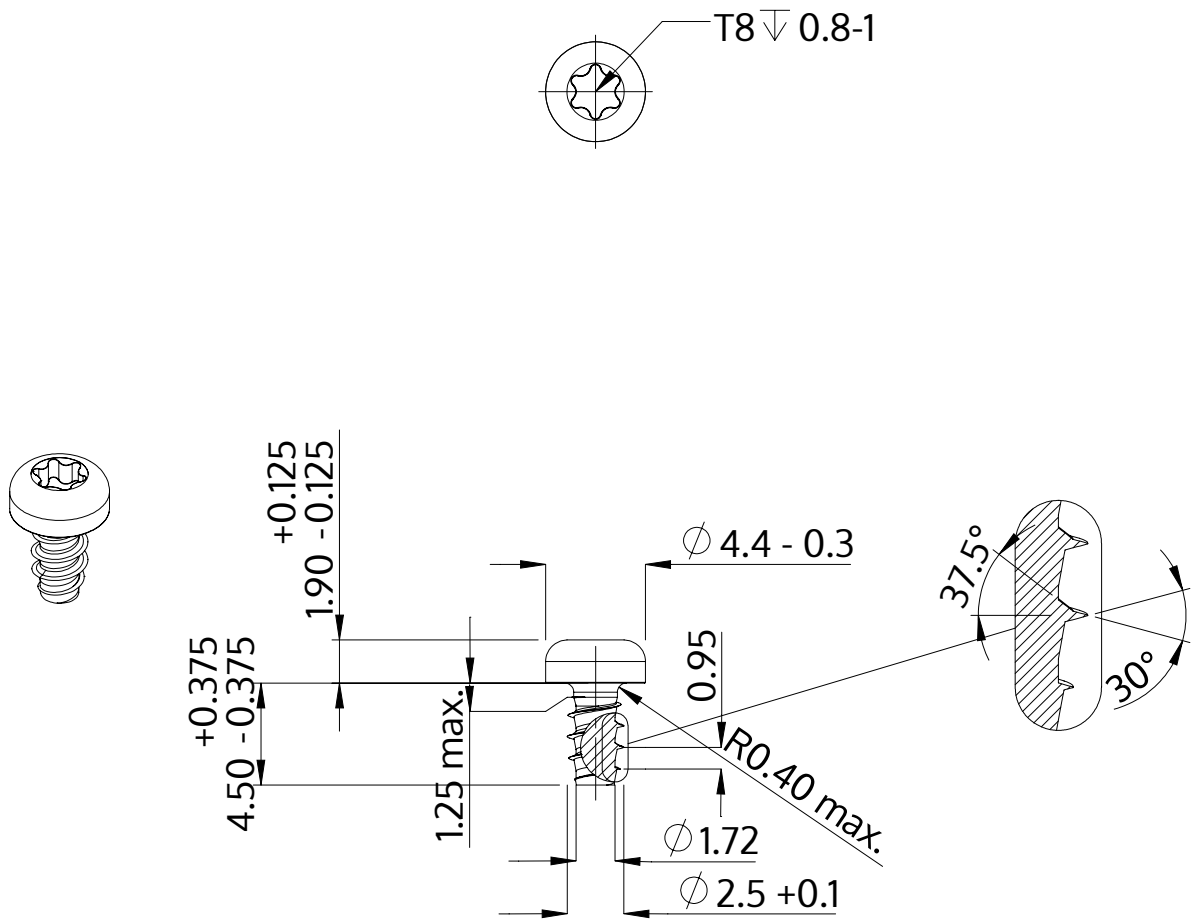

Açıklaması	STP39 2.5x4.5 - T8
Malzeme	Paslanmaz Çelik A2
Kaplama	Parlak, cilalanmış ve pasifleştirilmiştir
Ağırlık	0.270 kg / 1000 Adet

SCREWERK	**STP390250045E**	
Metrik çizim A4	Ölçeklendirme None:1	2024-04