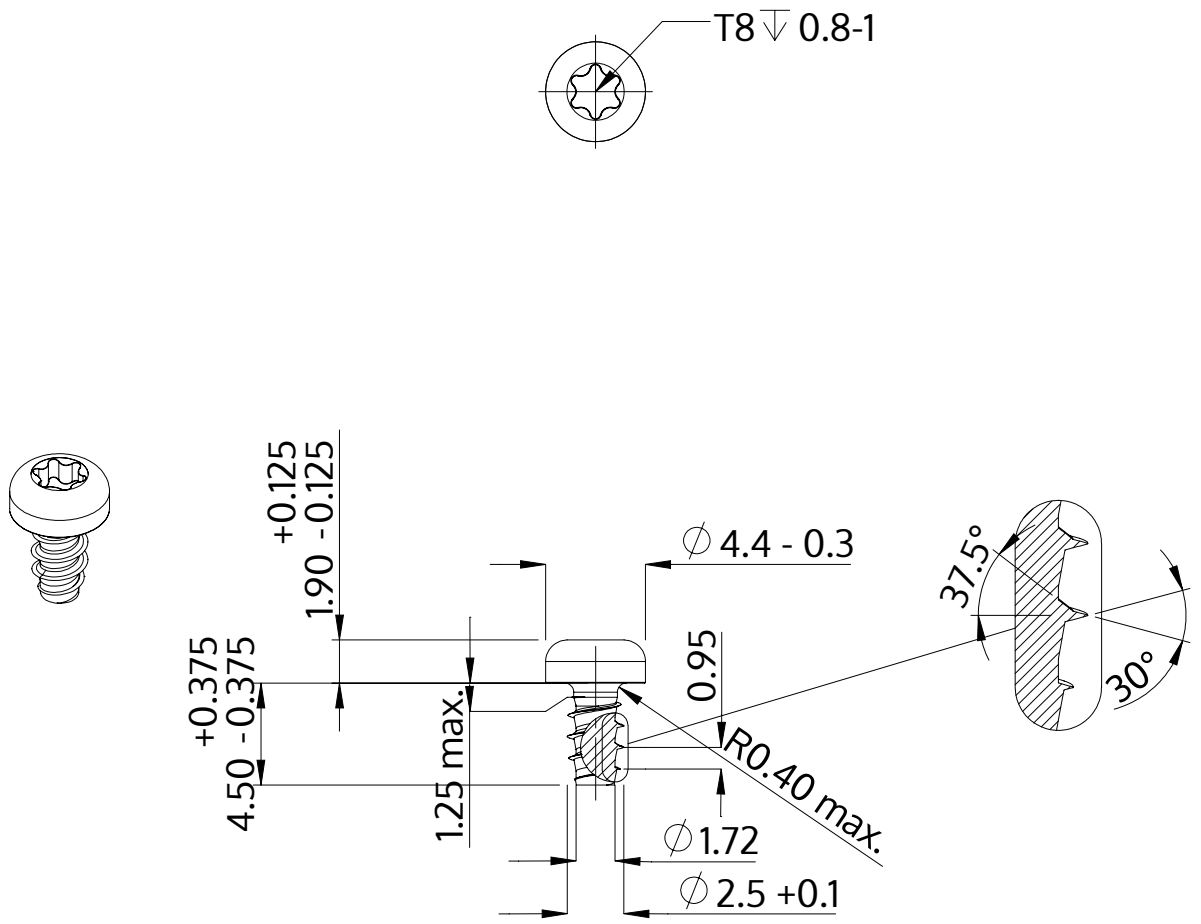

Opis	STP39 2.5x4.5 - T8
Materiał	Stal szlachetna A2
Powierzchnia	Prosta, bejcowana i pasywowana
Waga	0.270 kg / 1000 sztuk

SCREWERK	**STP390250045E**	
Rysunek metryczny A4	Skala None:1	2024-04