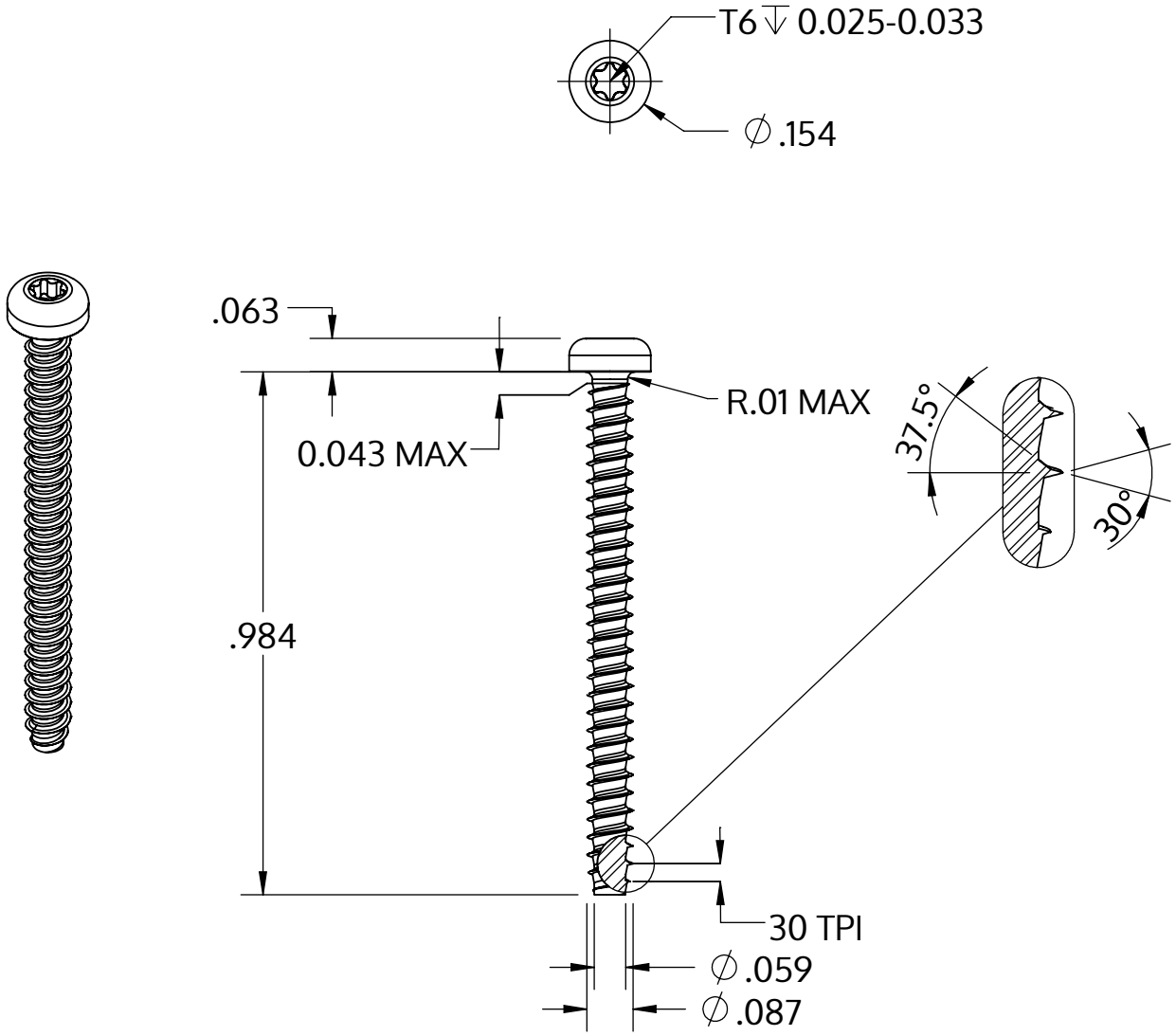

Metric size	M2.2 x 0.85 mm
US size (converted)	#2-30
	Tolerances [inch]
Length	+/- 0.025
Head diameter	+0 / -0.011
Head height	+/- 0.004
Thread diameter	+0.003 / -0

Beschrijving	STP39 2.2x25.0 - T6
Materiaal	veredeld staal
Oppervlak	ZnNi zwart-gepassiveerd, getempert, verzegeld
Gewicht	0.569 kg / 1000 stuk

SCREWERK	**STP390220250B**	
_Zoll Zeichnung Größe A	Schaal 3:1	2024-10