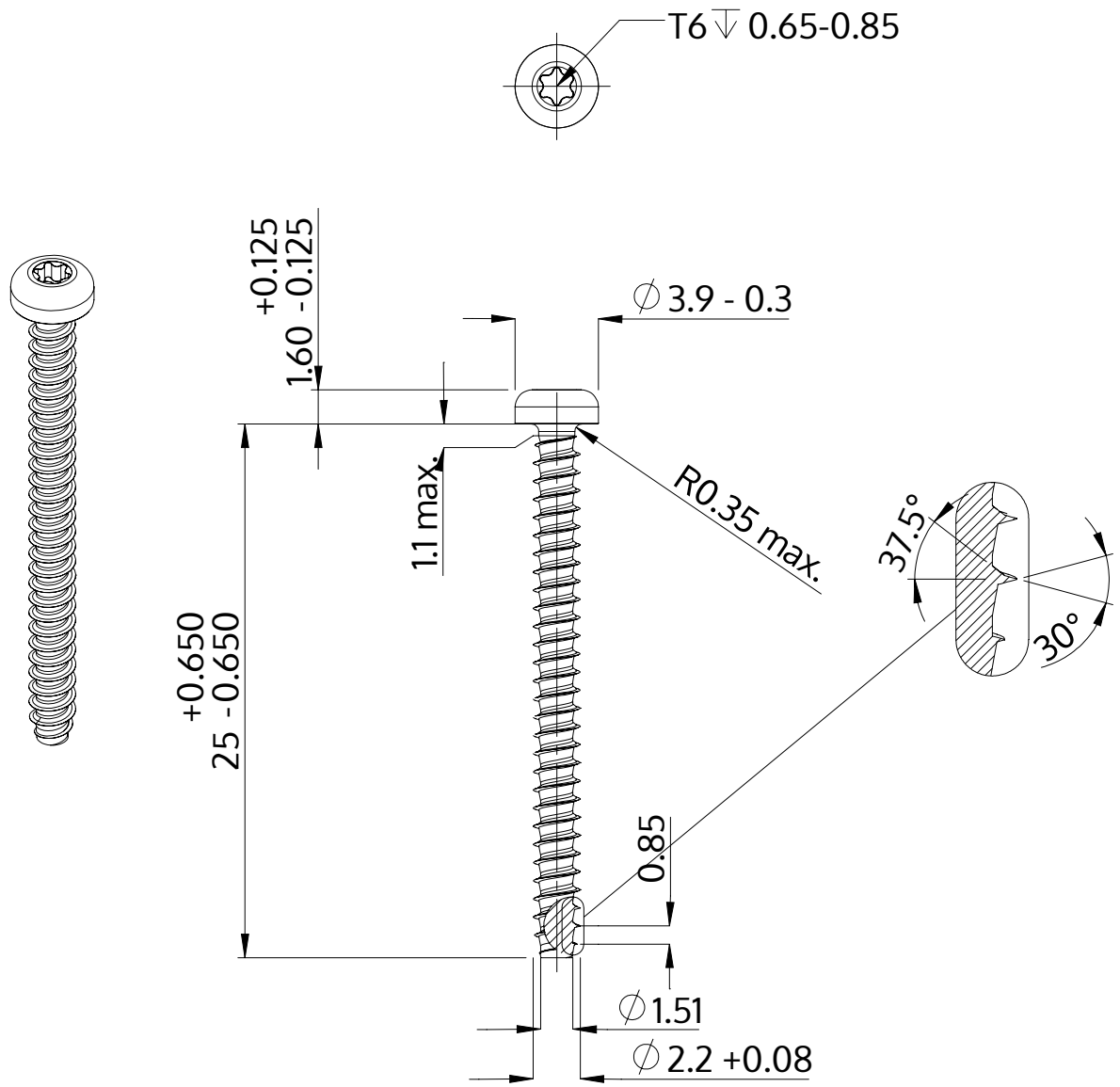

Description	STP39 2.2x25.0 - T6
Matière	Acier,trempé et revenu
Surface	Zinc Nickel passivé noir, trempée, scéllée
Poids	0.569 kg / 1000 Unité

SCREWERK	**STP390220250B**	
Dessin métrique A4	Redimensionner 3:1	2024-10