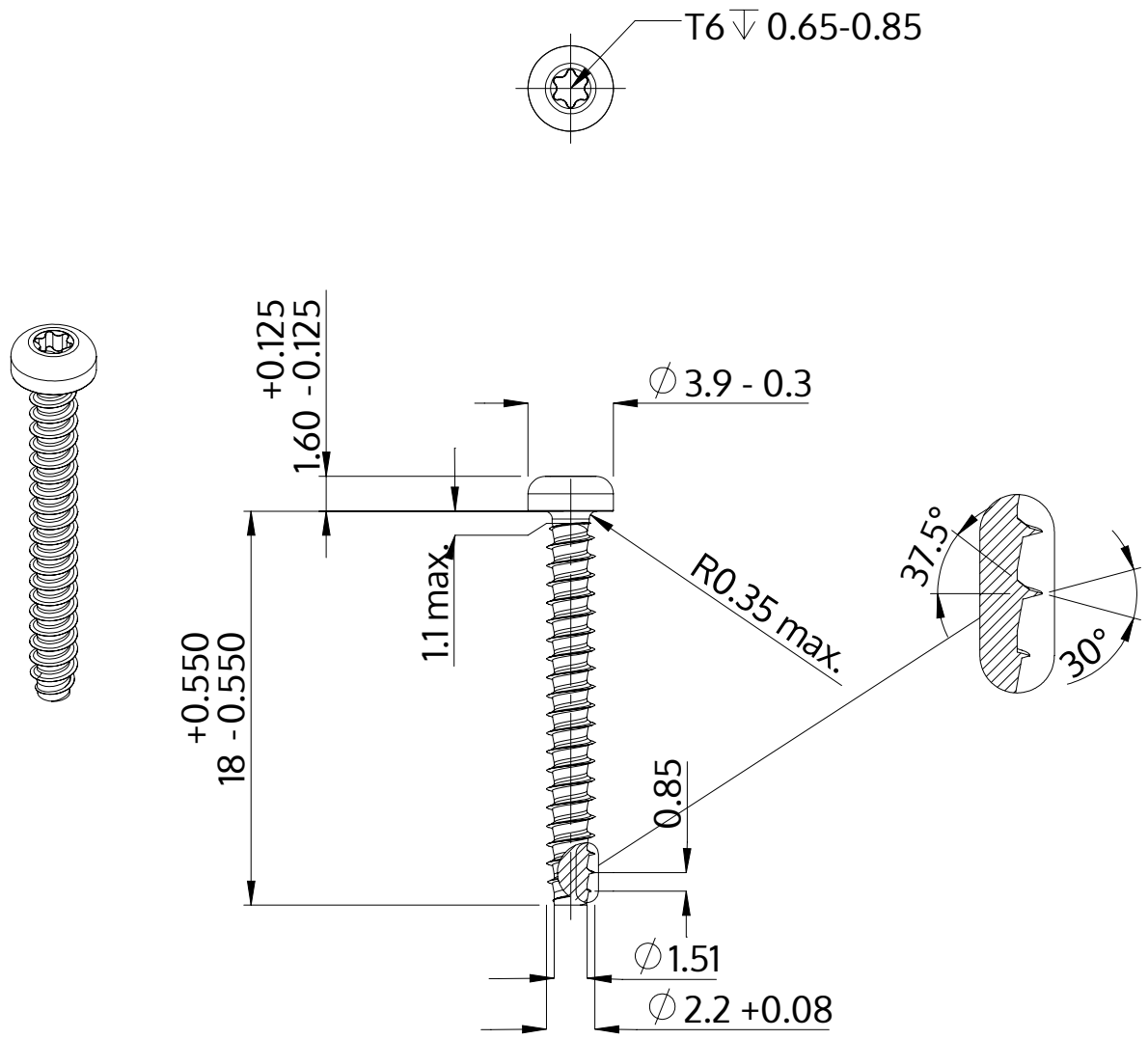

Descrição	STP39 2.2x18.0 - T6
Material	inox A2
Superfície	Decapado e passivado
Peso	0.439 kg / 1000 peças

SCREWERK	**STP390220180E**	
Desenho Métrico A4	Escala 3:1	2024-10