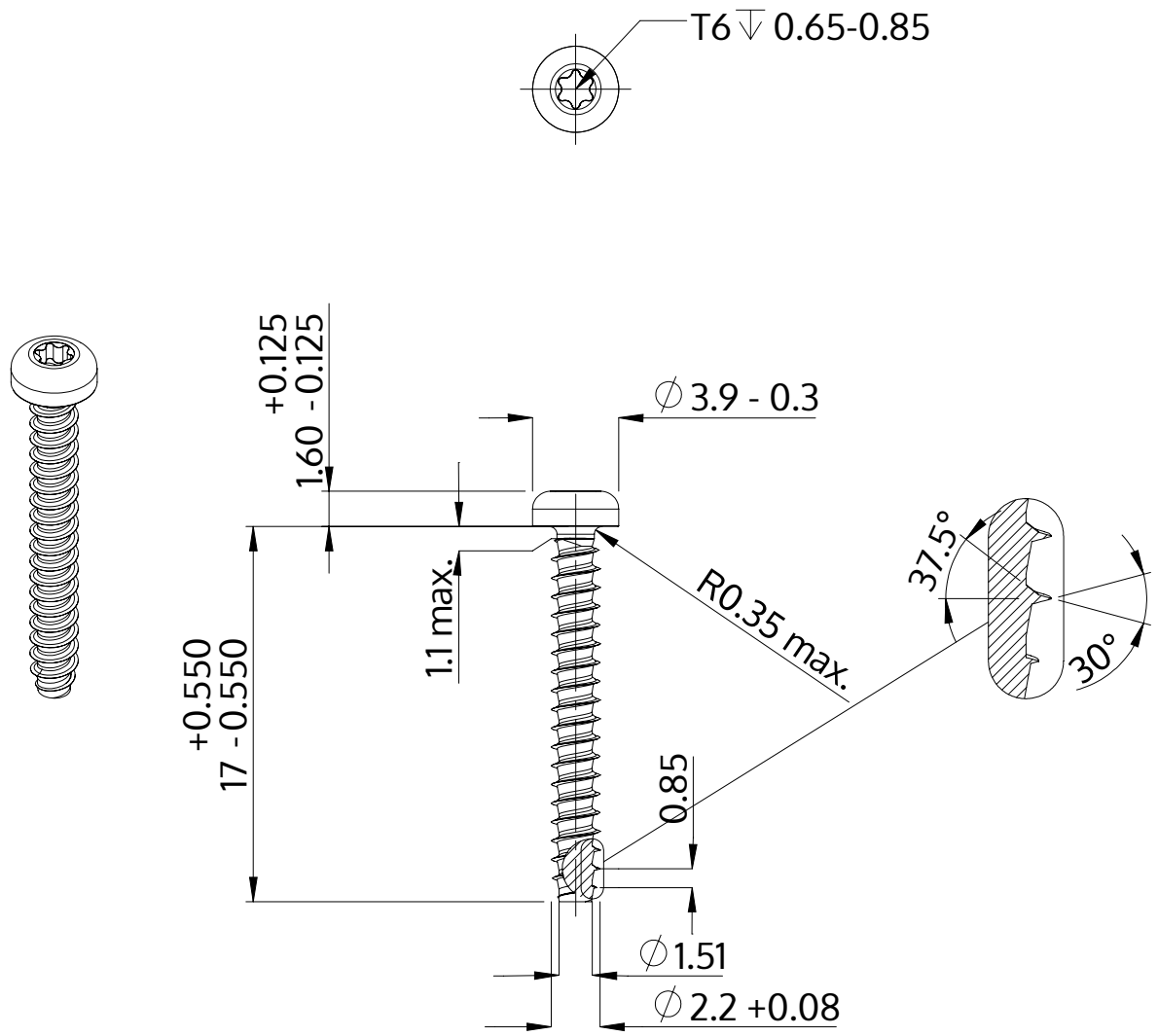

Açıklaması	STP39 2.2x17.0 - T6
Malzeme	Çelik, sertleştirilmiş
Kaplama	ZnNi siyah-pasifleştirilmiştir, temperlenmistir, kaplanmış
Ağırlık	0.420 kg / 1000 Adet

SCREWERK	**STP390220170B**	
Metrik çizim A4	Ölçeklendirme 3:1	2024-10