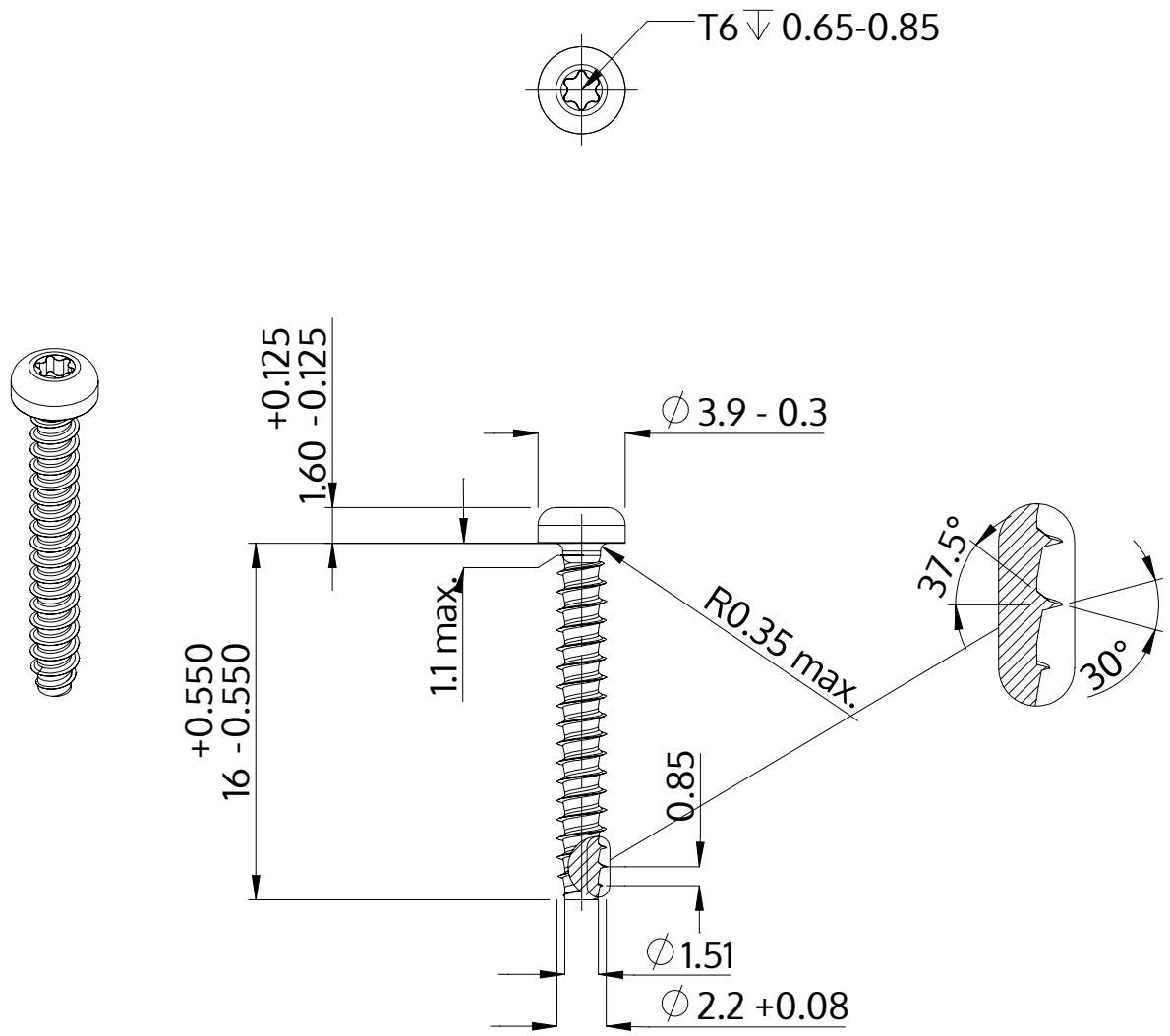

Popis	STP39 2.2x16.0 - T6
Materiál	Nerezová ocel A2
Povrch	holá, mořená a pásová ocel
Hmotnost	0.402 kg / 1000 Kus

SCREWERK	**STP390220160E**	
Metric výkres A4	Měřítko 3:1	2024-05